2021年苍南县县、乡道桥梁限载标志及信息公示牌增设工程

施工图设计

报批稿

交通工程　　共一册

浙江润浩城市建设设计有限公司

二0二一年九月

2021年苍南县县、乡道桥梁限载标志及信息公示牌增设工程

施工图设计

报批稿

项 目 负 责 人：王文平　　技 术 负 责 人：王文平

部 门 负 责 人：张跃红　　单 位 负 责 人：沈亚勤

浙江润浩城市建设设计有限公司

二0二一年九月

目　　录

2021年苍南县县、乡道桥梁限载标志及信息公示牌增设工程

序号	图表名称	图表编号	页　数	备　注

说　　明

一、概述

根据省交通运输厅转发交通运输部办公厅关于修订印发《公路桥梁信息公示牌设置要求》和《公路桥梁限载标志设置要求》的通知，按照苍南县公路与运输管理中心部署，由我公司承担对 2021 年苍南县县、乡道桥梁限载标志及信息公示牌增设工程进行施工图设计。

二、设计依据和标准

《公路工程技术标准》　JTG B01－2014

《道路交通标志和标线》　GB5768－2009

《道路交通标志板及支撑件》　GB/T 23827－2009

《道路交通反光膜》　GB/T 18833-2012

《公路交通标志和标线设置规范》　JTG D82－2009

《公路交通安全设施设计规范》　JTG D81－2017

《公路交通安全设施设计细则》　JTGT D81-2017

关于印发《浙江省普通国省道公路标志标线规范化管理意见》的通知(浙公运〔2020〕43 号)

《浙江省普通国省道公路指路标志设置技术意见》浙公路[2010]80 号

关于修订印发《公路桥梁信息公示牌设置要求》和《公路桥梁限载标志设置要求》的通知（交办公路〔2021〕20 号）

三、专家组意见执行情况

1、优化桥梁限载标志，限载为 15t 的桥梁取消轴载标志。

回复：遵照执行。

2、灵沙公路限载轴载标志牌牌面更换为 49t、14t。

回复：遵照执行。

3、桥梁设计荷载等级为公路-I 级的采用φ1000 圆形标志，φ114×5000 直立杆；桥梁设计荷载等级为公路－II 级的采用φ800 圆形标志，φ89×4500 直立杆。

回复：遵照执行。

四、标志调查

本次调查对象主要为苍南县境内所有县、乡道沿线桥梁限载标志及信息公示牌。根据调查组现场调查现状县、乡道桥梁大多未设置限载标志及信息公示牌。部分标志不符合《公路桥梁信息公示牌设置要求》和《公路桥梁限载标志设置要求》的通知要求，现对苍南县境内所有县、乡道桥梁限载标志及信息公示牌进行增设。

五、标志设计

（一）本次标志设计包括桥梁限载标志及信息公示牌。

限载标志：

每座桥梁设置限载标志两套，根据现场情况设置在桥梁两头合适位置。

公路-I 级采用Φ1000 圆形标志； Φ114×5000 直立杆；

公路－II 级采用Φ800 圆形标志；单牌采用Φ89×3600 直立杆，双牌采用Φ89×4500 直立杆。

注 1：部分桥梁现状设置有限载标志，需增加轴重标志，但增加标志后净空要求不符合规范的，应拆除原杆件，设置Φ89×4500 直立杆，原限载标志利用，增加轴重标志。

注 2：灵沙公路沿线桥梁已设置限载、轴重标志但取值不符合通知要求，因此利用原杆件，更换 1800×900 长方形标志。

限载上限取值：

桥梁通车时间在 2004 年之前的参照《公路桥涵设计通用规范》JTJ 021-89（公路 I 级取值总重 20t，轴重 13t，公路 II 级取值总重 15t）

桥梁通车时间在 2004 年之后的参照《公路桥涵设计通用规范》JTG D60-2004(公路 I 级取总重 49t,轴重 14t,公路 II 级取总重 30t,轴重 13t)。

桥梁信息公示牌：

桥梁信息公示牌根据现场实际情况采用环氧树脂黏贴在桥梁护栏上或者使用膨胀螺栓固定在桥梁护栏上。桥梁信息二维码录入信息经业主确认后录入。

（二）交通标志技术要求

（1）、禁令标志：颜色为白底、红圈、红杠、黑图文；形状为圆形。

（2）、桥梁信息公示牌：颜色为白底、黑字、黑边框。字体采用交通标志专用字体；形状为长方形。

（3）、反光膜：为进一步增强标志的使用寿命和夜间视认效果，使其更醒目、清晰，交通标志（包括道口标柱、示警桩）反光膜均采用《道路交通反光膜》（GB/T18833-2012）中Ⅳ类-微棱镜型结构，即超强级反光膜。

（4）、标志板与活动槽钢等加固件的连接，在保证强度和保持版面平整及不影响粘贴反光膜的前提下，可采用铆接或点焊方式。

（5）、所有的标志结构均不得侵入公路的净空范围和公路建筑限界，立柱式标志的净空高度为≥2.2m。标志立杆内边缘距车行道或人行道的外侧边缘或土路肩不小于 25cm。

（6）、设计基本风速采用温州平坦空旷地面，离地面 10m 高，重现期为 50 年 10min 平均最大风速 31.3m/s。

（7）、标志板采用牌号为 5A02（旧牌号为 LF2－M）的铝合金板，板厚为 2mm。

（8）、标志立柱及所有钢构件必须经热浸镀锌（包括地脚螺栓）。

六、施工注意事项

1、交通标志加工、制作应符合现行《道路交通标志和标线》（GB 5768－2009）、《道路交通标志板及支撑件》（GB/T 23827-2009）的规定。

2、公路交通标志布设按照《道路交通标志和标线》（GB5768-2009）和建设单位提供的标志布设图或指示进行选定布设，力求做到标志齐全、醒目、功能完整。

3、交通标志布设位置根据实际情况，经建设单位同意后可做适当调整。

4、标志的汉字、拼音字母、拉丁字母、数字等采用道路交通标志字体（简体），公路的指路标志地名信息原则上只采用汉字。

6、所有钢构件均应进行热浸镀锌，标志的立柱、横梁、法兰盘的镀锌量为

600g/m2,紧固件为 350g/m2；在运输过程中不应损伤镀锌层。

7、标志底板应根据设计尺寸在工厂进行加工成型，并进行加固、拼接、冲孔、卷边。加工完成后的标志板应进行脱脂、清洗、干燥等工序。大型标志可分块制作，现场拼装，但应尽量减少拼装块数，拼接缝不得与标志中的图形、文字和重要符号相重合，保证拼接后标志板面整体强度不低于整版。

8、标志反光膜应在干净、无尘土、温度不低于 18℃、相对湿度在 20%—50%的车间内进行粘贴。

9、反光膜文字符号应采用电脑刻绘机来完成。标志底膜应在专用的真空热敏压贴机或连续电动滚压贴膜机上完成贴膜。文字符号一般采用转移膜法粘贴。

10、反光膜应尽量减少拼接，当不能避免接缝时，应使用反光膜产品的最大宽度进行拼接，接缝以搭接为主。在距标志板边缘 50mm 范围内，不得拼接。

11、贴上反光膜的标志板应用保护纸进行分隔，并应存放在室内干燥的地方。标志可以分层贮存，但应用发泡胶把两块标志分隔。标志也可以竖立贮存以减少压力，一些小标志可以悬挂贮存。

12、标志应有软衬垫材料加以保护，以免搬运中受到刻划或其他损伤。

13、标志支撑必须在基础混凝土强度达到设计强度的 80%以上时才能安装。

14、标志板安装到位后，应进行版面平整度和安装角度的调整，路侧式标志应尽量减少标志板面对驾驶员的眩光，在装设时应尽可能与道路中线垂直或成一定角度。

15、施工期间应设置规范的施工标志，确保安全。

16、所有标志版面、杆件结构尺寸应实测复核无误后方可施工。

17、原杆件基础无法利用的应予以拆除。

18、其他未尽事项按照《道路交通标志和标线》（GB5768－2009）和相关规范执行。

七、施工组织

1、本工程合理工期为 45 天。

2、施工应尽量不影响通车，并保证安全的前提下，采取边通车边施工，同时设置规范的施工标志；

3、施工单位应按国家标准规定建立安全管理部门，配备专职安全管理人员，实施对施工人员的安全培训和教育。

4、在进行施工时，应顺着交通流方向设置安全设施，当施工完成后，应逆着交通流方向撤除施工作业而设置的有关安全设施，及时清理施工现场废料渣土，做到工完场清，恢复正常交通。

5、施工单位应根据疫情情况，按照当地疫情政策合理安排工作。

6、其他未尽事项按照《公路养护安全作业规程》（JTG H30-2015）执行。

八、验收标准

项次	检查项目	规定值或允许偏差	检查方法和频率
1	标志面反光膜逆反射系数（$cd \cdot lx^{-1} \cdot m^{-2}$）	满足设计要求	逆反射系数测试仪：每块板每种颜色测 3 点
2	标志板下缘至路面净空高度（mm）	+100,0	经纬仪、全站仪或尺量：每块板测 2 点
3	柱式标志板的内边缘距土路肩边缘线距离（mm）	≥250	尺量：每处测 1 点
4	立柱竖直度（mm/m）	3	垂线法：每根柱测 2 点
5	基础顶面平整度	4	尺量：对角拉线测最大

			间隙，每个基础测 2 点
6	标志基础尺寸（mm）	+100，-50	尺量：每个基础长度、宽度各测 2 点

九、预算

1、编制依据

本预算根据《公路工程基本建设项目概算预算编制办法》(JTG 3830－2018)、《公路工程预算定额》（JTG/T 3832－2018)、《公路工程机械台班费用定额》（JTG/T 3833－2018)、浙交（2019）116 号《浙江省交通运输厅转发交通运输部 2018 年第 86 号公告的通知》等文件编制。

2 、直接费计算

2-1 人工单价，我省人工费（含机械工）按 127.66 元/工日的标准计取。

2-2 材料费：主材参照浙江省交通工程管理中心发布的《质监与造价》价格信息专辑，2021 年第八期（总第 211 期）钢材水泥价格信息（除税信息价），其他材料单价，参考浙江省交通工程管理中心发布的《质监与造价》及《厂商参考价格》(2021 年 8 月）价格信息专辑，工程地方材料相应月份价格信息中未提供的材料单价采用实地调查的工料机单价。

2-3 机械台班单价按《公路工程机械台班费用定额》计算。

3 、其他直接费

3-1 冬季施工增加费：按准二区计列。

3-2 雨季施工增加费：按雨量 II 区（雨季期 7 个月）计列。

3-4 夜间施工增加费：不计列。

3-5 高原施工增加费：不计列。

3-6 风沙施工增加费：不计列。

3-6 沿海地区施工增加费：不计列。

3-7 行车干扰施工增加费：按 1001-2000 计列。

3-5 工地转移费：按 100 公里计列。

4、间接费、计划利润及税费

规费按浙交（2019）116 号《浙江省交通运输厅转发交通运输部 2018 年第 86 号公告的通知》计列。

规费费率表（%）

规费名称	养老保险费	失业保险费	医疗保险费	工伤保险费	住房公积金
规费费率	14	0.5	8	1.3	8.5

计划利润以 7.42%计，税金以 9%计。

5、设备、工具、器具及家具购置费不计列。

6、工程建设其他费用按规定计列。

7、公路建设其他费

工程建设其他费用中，建设单位管理费和建设工程前期工作费按《办法》规定计列；预备费按 3%计列，其他费用不计列。

8、安全生产费按 2%计列。

9、本工程工程预算总费用为 59.6846 万元，其中建筑工程安装费用为 51.7557 万元。

苍南县公路与运输管理中心文件

苍公运纪〔2021〕25号

2021年苍南县县、乡道桥梁限载标志及信息公示牌增设工程施工图设计审查会议纪要

2021年9月28日，县公运中心在中心六楼会议室组织召开2021年苍南县县、乡道桥梁限载标志及信息公示牌增设工程施工图设计审查会议。参加会议的有公运中心相关科室和设计单位代表（名单附后）。会议听取了设计单位浙江润浩城市建设设计有限公司关于工程设计方案的介绍，与会代表进行了认真的讨论，提出了许多建设性意见和建议。现将审查意见综述如下：

一、工程规模

对苍南县县、乡公路278座桥增设完善桥梁限载、轴载标志牌和桥梁信息公示牌

二、主要审查意见及建议

1、优化桥梁限载标志，限载为15t的桥梁取消轴载标志。

2、灵沙公路限载轴载标志标牌牌面更换为49t、14t。

3、桥梁设计荷载等级为公路-I级的采用φ1000圆形标志，φ114×5000直立杆；桥梁设计荷载等级为公路－II级的采用φ800圆形标志，φ89×4500直立杆。

三、请设计单位按上述审查意见，抓紧优化设计并调整预算。

苍南县公路与运输管理中心

2021年9月28日

苍南县公路与运输管理中心　　2021年9月28日印发

2021年苍南县县、乡道桥梁限载标志及信息公示牌增设工程
施工图审查会议签到单

2021年9月28日

姓名	单位	职务/职称	备注
[illegible]	县公路中心		
[illegible]	县公路中心		
[illegible]	浙江润信城市建设设计有限公司		
[illegible]	浙江润信	设计	
[illegible]	县公路中心		
[illegible]	县公路中心		
[illegible]	县公路中心		
[illegible]	县公路中心		

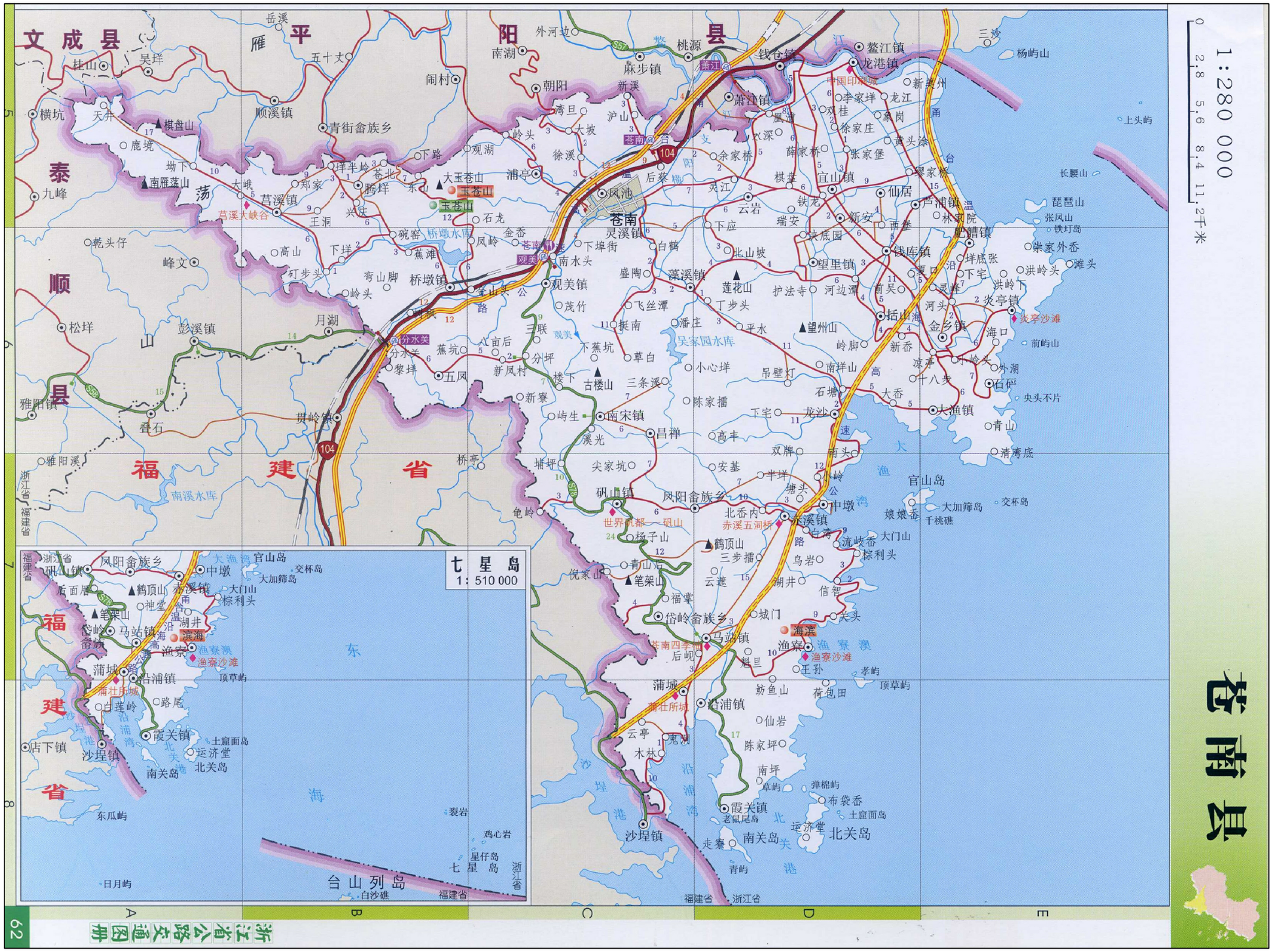

浙江润浩城市建设设计有限公司 证书编号：A133028957 公路乙级	2021年苍南县县、乡道桥梁限载标志及信息公示牌增设工程	苍南县公路网图	设计	谷智勇	复核	陆正东	审核	王文平	图号	S-01	日期	2021.09

安全设施工程数量汇总表

2021年苍南县县、乡道桥梁限载标志及信息公示牌增设工程

序号	名称（规格或型号）		单位	数量	备注
一、标志					
1	圆形	φ=800	块	492	
2	圆形	φ=1000	块	32	
3	长方形	1800×900	块	26	
4	长方形	530×340	块	488	
二、杆件					
1	单柱式	φ89×3600	根	133	
2	单柱式	φ89×4500	根	140	
3	单柱式	φ114×5000	根	32	
三、二维码					
1	桥梁信息二维码		块	488	

序号	名称（规格或型号）		单位	数量	备注

编制：

复核：

图号：S-02

桥梁调查明细表

2021年苍南县县、乡道桥梁限载标志及信息公示牌增设工程

行政区划	合计座数	桥梁名称	桥梁中心桩号	路线名称	桥梁全长(米)	类型	设计荷载等级	通车时间	杆件	限载标志	轴载标志	桥梁信息牌	标志尺寸、杆件尺寸及限载，轴载取值
X501	12												
		严处桥	11.1	埭金线	30	小桥	公路－II级	20100120	2		2	2	φ800圆形标志，φ89直立杆，取值轴重13t
		宜山桥	12.09	埭金线	48.6	中桥	公路－II级	20100120	2		2	2	φ800圆形标志，φ89直立杆，取值轴重13t
		宜一桥	12.461	埭金线	48.6	中桥	公路－II级	20100120	2	1	2	2	φ800圆形标志，φ89直立杆，取值总重30t，轴重13t
		小云兜桥	13.365	埭金线	42.6	中桥	公路－II级	20100120	2		2	2	φ800圆形标志，φ89直立杆，取值轴重13t
		苏家堡桥	14.886	埭金线	34.6	中桥	公路－II级	20100120	2		2	2	φ800圆形标志，φ89直立杆，取值轴重13t
		三石1#桥	16.052	埭金线	30	小桥	公路－II级	20100120	2		2	2	φ800圆形标志，φ89直立杆，取值轴重13t
		三石2#桥	16.119	埭金线	26.6	小桥	公路－II级	20100120	2		2	2	φ800圆形标志，φ89直立杆，取值轴重13t
		灵峰桥	20.562	埭金线	28.6	小桥	公路－II级	20100120	2	1	2	2	φ800圆形标志，φ89直立杆，取值总重30t，轴重13t
		金河桥	22.013	埭金线	28.6	小桥	公路－II级	20100120	2		2	2	φ800圆形标志，φ89直立杆，取值轴重13t
		珠照垟桥	23.472	埭金线	11.8	小桥	公路－II级	20100120	2	2	2	2	φ800圆形标志，φ89直立杆，取值总重30t，轴重13t
		迎旭桥	25.033	埭金线	22	小桥	公路－II级	19871130	1	1		2	φ800圆形标志，φ89直立杆，取值总重15t
		培风桥	26.201	埭金线	10	小桥	公路－II级	20020505	2	2		2	φ800圆形标志，φ89直立杆，取值总重15t
X503	3												
		沪山桥	2.355	百麻线	42.1	中桥	公路－II级	19801025	1	1		2	φ800圆形标志，φ89直立杆，取值总重15t

编制：

复核：

桥梁调查明细表

2021年苍南县县、乡道桥梁限载标志及信息公示牌增设工程

行政区划	合计座数	桥梁名称	桥梁中心桩号	路线名称	桥梁全长(米)	类型	设计荷载等级	通车时间	杆件	限载标志	轴载标志	桥梁信息牌	标志尺寸、杆件尺寸及限载，轴载取值
		大溪桥	4.446	百麻线	28	小桥	公路－II级	20161220	2	1	2	2	φ800圆形标志，φ89直立杆，取值总重30t，轴重13t
		溪边桥	5.346	百麻线	10	小桥	公路－II级	20111001	2	2	2	2	φ800圆形标志，φ89直立杆，取值总重30t，轴重13t
X504	7												
		河口叶桥	6.977	灵宜线	13.6	小桥	公路－II级	19950120	1	1		2	φ800圆形标志，φ89直立杆，取值总重15t
		江苏小桥	7.822	灵宜线	19.7	小桥	公路－II级	20191201	1	1	1	2	φ800圆形标志，φ89直立杆，取值总重30t，轴重13t
		江苏大桥	8.01	灵宜线	38.4	中桥	公路－II级	19941101	1	1		2	φ800圆形标志，φ89直立杆，取值总重15t
		龙山桥	13.361	灵宜线	36	小桥	公路－II级	19930301	1	1		2	φ800圆形标志，φ89直立杆，取值总重15t
		张家岱桥	14.039	灵宜线	27	小桥	公路－II级	19931001	2	2		2	φ800圆形标志，φ89直立杆，取值总重15t
		八岱桥	14.38	灵宜线	22	小桥	公路－II级	20201220	2	2	2	2	φ800圆形标志，φ89直立杆，取值总重30t，轴重13t
		球新桥	14.709	灵宜线	12.6	小桥	公路－II级	20111220	2	1	2	2	φ800圆形标志，φ89直立杆，取值总重30t，轴重13t
X505	11												
		金乡桥	0.172	灵炎线	34	小桥	公路－II级	19800101	1	1		2	φ800圆形标志，φ89直立杆，取值总重15t
		渡龙桥	3.206	灵炎线	89.3	中桥	公路－II级	20030301	1	1		2	φ800圆形标志，φ89直立杆，取值总重15t
		盛陶桥	8.365	灵炎线	47	中桥	公路－II级	20111220	2	1	2	2	φ800圆形标志，φ89直立杆，取值总重30t，轴重13t
		藻溪桥	11.054	灵炎线	70	中桥	公路－II级	19800101	1	1		2	φ800圆形标志，φ89直立杆，取值总重15t

编制：

复核：

图号：S-03

桥梁调查明细表

2021年苍南县县、乡道桥梁限载标志及信息公示牌增设工程

行政区划	合计座数	桥梁名称	桥梁中心桩号	路线名称	桥梁全长(米)	类型	设计荷载等级	通车时间	杆件	限载标志	轴载标志	桥梁信息牌	标志尺寸、杆件尺寸及限载，轴载取值
		白墓桥	15.751	灵炎线	10	小桥	公路－II级	19780301	1	1		2	φ800圆形标志，φ89直立杆，取值总重15t
		溪头埠桥	17.719	灵炎线	23	小桥	公路－II级	20181220	2	1	2	2	φ800圆形标志，φ89直立杆，取值总重30t，轴重13t
		护法寺桥	20.302	灵炎线	24	中桥	公路－II级	20181220	2	1	2	2	φ800圆形标志，φ89直立杆，取值总重30t，轴重13t
		林家塔桥	25.924	灵炎线	12	小桥	公路－II级	20161220	2	2	2	2	φ800圆形标志，φ89直立杆，取值总重30t，轴重13t
		桐桥	27.086	灵炎线	12	小桥	公路－II级	20161220	2	1	2	2	φ800圆形标志，φ89直立杆，取值总重30t，轴重13t
		岭下桥	29.836	灵炎线	32	小桥	公路－II级	20161220	2	2	2	2	φ800圆形标志，φ89直立杆，取值总重30t，轴重13t
		洗马桥	36.226	灵炎线	23	小桥	公路－II级	20030909	1	1		2	φ800圆形标志，φ89直立杆，取值总重15t
X506	3												
		对务山桥	0.53	灵内线	44	中桥	公路－II级	20111220	2	1	2	2	φ800圆形标志，φ89直立杆，取值总重30t，轴重13t
		垟岙桥	3.358	灵内线	19	小桥	公路－II级	19800801	1	1		2	φ800圆形标志，φ89直立杆，取值总重15t
		龙凤桥	4.82	灵内线	36.5	小桥	公路－II级	19811101	1	1		2	φ800圆形标志，φ89直立杆，取值总重15t
X507	6												
		灵浦桥	0.555	灵溪线	43.4	中桥	公路－II级	19800101	1	1		2	φ800圆形标志，φ89直立杆，取值总重15t
		百亩桥	3.065	灵溪线	10.2	小桥	公路－II级	19750301	1	1		2	φ800圆形标志，φ89直立杆，取值总重15t
		燕头桥	3.81	灵溪线	14.5	小桥	公路－II级	20171220	2	1	2	2	φ800圆形标志，φ89直立杆，取值总重30t，轴重13t

编制：

复核：

图号：S-03

桥梁调查明细表

2021年苍南县县、乡道桥梁限载标志及信息公示牌增设工程

行政区划	合计座数	桥梁名称	桥梁中心桩号	路线名称	桥梁全长(米)	类型	设计荷载等级	通车时间	杆件	限载标志	轴载标志	桥梁信息牌	标志尺寸、杆件尺寸及限载，轴载取值
		萝溪1#桥	4.676	灵溪线	22.6	小桥	公路－II级	20071230	2	1	2	2	φ800圆形标志，φ89直立杆，取值总重30t，轴重13t
		萝溪2#桥	5.078	灵溪线	16	小桥	公路－II级	19710801	1	1		2	φ800圆形标志，φ89直立杆，取值总重15t
		岭头桥	9.131	灵溪线	21	小桥	公路－II级	20061101	2	1	2	2	φ800圆形标志，φ89直立杆，取值总重30t，轴重13t
X509	3												
		白马桥	0.909	桥南线	10	小桥	公路－II级	20111220	2	1	2	2	φ800圆形标志，φ89直立杆，取值总重30t，轴重13t
		长潭桥	8.917	桥南线	65.2	中桥	公路－II级	19771002				2	
		垟半岭桥	19.535	桥南线	8.8	小桥	公路－II级	19900228	1	1		2	φ800圆形标志，φ89直立杆，取值总重15t
X510	4												
		下垟桥	1.568	碗天线	9	小桥	公路－II级	20011231				2	
		南垟桥	8.442	碗天线	28	小桥	公路－II级	19770702	2	2		2	φ800圆形标志，φ89直立杆，取值总重15t
		坳下1#桥	20.147	碗天线	9.8	小桥	公路－II级	20111220	2	1	2	2	φ800圆形标志，φ89直立杆，取值总重30t，轴重13t
		坳下2#桥	21.873	碗天线	6	小桥	公路－II级	19721001	1	1		2	φ800圆形标志，φ89直立杆，取值总重15t
X511	2												
		水头桥	6.377	马分线	12	小桥	公路－II级	20061101	2	1	2	2	φ800圆形标志，φ89直立杆，取值总重30t，轴重13t
		高速桥	13.168	马分线	56	中桥	公路－II级	20031231	1	1		2	φ800圆形标志，φ89直立杆，取值总重15t

编制：

复核：

图号：S-03

桥梁调查明细表

2021年苍南县县、乡道桥梁限载标志及信息公示牌增设工程

行政区划	合计座数	桥梁名称	桥梁中心桩号	路线名称	桥梁全长(米)	类型	设计荷载等级	通车时间	杆件	限载标志	轴载标志	桥梁信息牌	标志尺寸、杆件尺寸及限载，轴载取值
X513	4												
		凤阳桥	6.135	矾赤线	15.8	小桥	公路－II级	19740402	1	1		2	φ800圆形标志，φ89直立杆，取值总重15t
		岭边桥	13.739	矾赤线	16.8	小桥	公路－II级	19741002	1	1		2	φ800圆形标志，φ89直立杆，取值总重15t
		满水桥	14.937	矾赤线	70.4	中桥	公路－II级	19800102	1	1		2	φ800圆形标志，φ89直立杆，取值总重15t
		过溪桥	15.167	矾赤线	14.4	小桥	公路－II级	19740902	1	1		2	φ800圆形标志，φ89直立杆，取值总重15t
X515	6												
		干溪桥	2.456	马沙线	10.2	小桥	公路－II级	19770703	1	1		2	φ800圆形标志，φ89直立杆，取值总重15t
		东门桥	3.353	马沙线	22	小桥	公路－II级	20090120	2	1	2	2	φ800圆形标志，φ89直立杆，取值总重30t，轴重13t
		兴蒲桥	3.676	马沙线	10.5	小桥	公路－II级	20181201	2	2	2	2	φ800圆形标志，φ89直立杆，取值总重30t，轴重13t
		云沙桥	8.552	马沙线	12	小桥	公路－II级	19770703	1	1		2	φ800圆形标志，φ89直立杆，取值总重15t
		木林1#桥	11.749	马沙线	6	小桥	公路－II级	19770703	1	1		2	φ800圆形标志，φ89直立杆，取值总重15t
		木林2#桥	11.863	马沙线	6	小桥	公路－II级	19770703	1	1		2	φ800圆形标志，φ89直立杆，取值总重15t
X516	6												
		丁埠头桥	0.401	藻龙线	127	大桥	公路－II级	20060120	2	1	2	2	φ800圆形标志，φ89直立杆，取值总重30t，轴重13t
		东溪桥	1.836	藻龙线	55.5	中桥	公路－II级	20051001			2	2	φ800圆形标志，取值轴重13t

编制：

复核：

图号：S-03

桥梁调查明细表

2021年苍南县县、乡道桥梁限载标志及信息公示牌增设工程

行政区划	合计座数	桥梁名称	桥梁中心桩号	路线名称	桥梁全长(米)	类型	设计荷载等级	通车时间	杆件	限载标志	轴载标志	桥梁信息牌	标志尺寸、杆件尺寸及限载，轴载取值
		干溪头桥	3.112	藻龙线	37	小桥	公路－II级	20021201				2	
		平水桥	3.907	藻龙线	17	小桥	公路－II级	20191201				2	
		铸鼎湖桥	5.492	藻龙线	52.84	中桥	公路－II级	20161026	1	1	1	2	Φ800圆形标志，Φ89直立杆，取值总重30t，轴重13t
		加针坑桥	6.528	藻龙线	12	小桥	公路－II级	19960203				2	
X517	4												
		南山桥	0.161	南云线	15	小桥	公路－II级	20161220	2	1	2	2	Φ800圆形标志，Φ89直立杆，取值总重30t，轴重13t
		洞口桥	0.79	南云线	14	小桥	公路－II级	20181201	2	1	2	2	Φ800圆形标志，Φ89直立杆，取值总重30t，轴重13t
		东洋桥	2.657	南云线	8.1	小桥	公路－II级	19720303	1	1		2	Φ800圆形标志，Φ89直立杆，取值总重15t
		下应桥	3.188	南云线	8.5	小桥	公路－II级	20151230	2	2	2	2	Φ800圆形标志，Φ89直立杆，取值总重30t，轴重13t
X518	15												
		罗厝桥	0.711	瓦海线	8.2	小桥	公路－II级	19790803				2	
		云龙楼桥	1.046	瓦海线	55.8	中桥	公路－II级	19831103	1	1		2	Φ800圆形标志，Φ89直立杆，取值总重15t
		陇西桥	1.841	瓦海线	14	小桥	公路－II级	19830903	1	1		2	Φ800圆形标志，Φ89直立杆，取值总重15t
		跃龙桥	2.321	瓦海线	8.9	小桥	公路－II级	20131210	2	2	2	2	Φ800圆形标志，Φ89直立杆，取值总重30t，轴重13t
		兴门桥	2.818	瓦海线	8.8	小桥	公路－II级	19850701	2	2		2	Φ800圆形标志，Φ89直立杆，取值总重15t

编制：

复核：

图号：S-03

桥梁调查明细表

2021年苍南县县、乡道桥梁限载标志及信息公示牌增设工程

行政区划	合计座数	桥梁名称	桥梁中心桩号	路线名称	桥梁全长(米)	类型	设计荷载等级	通车时间	杆件	限载标志	轴载标志	桥梁信息牌	标志尺寸、杆件尺寸及限载，轴载取值
		宝橙桥	3.038	瓦海线	11.2	小桥	公路－II级	19940601	1	1		2	φ800圆形标志，φ89直立杆，取值总重15t
		茶寮桥	3.821	瓦海线	27.8	小桥	公路－II级	19940703	2	2		2	φ800圆形标志，φ89直立杆，取值总重15t
		望宜桥	4.184	瓦海线	12.6	小桥	公路－II级	19960603	2	2		2	φ800圆形标志，φ89直立杆，取值总重15t
		东兴桥	4.701	瓦海线	18.2	小桥	公路－II级	19960303	1	1		2	φ800圆形标志，φ89直立杆，取值总重15t
		友谊桥	5.642	瓦海线	32	小桥	公路－II级	19960603	2	2		2	φ800圆形标志，φ89直立杆，取值总重15t
		芙蓉桥	6.181	瓦海线	34.8	小桥	公路－II级	19960403	1	1		2	φ800圆形标志，φ89直立杆，取值总重15t
		宜二桥	7.564	瓦海线	31	小桥	公路－II级	19901203	2	2		2	φ800圆形标志，φ89直立杆，取值总重15t
		求新桥	8.207	瓦海线	45	中桥	公路－II级	20181220	2		2	2	φ800圆形标志，取值轴重13t
		朱家头桥	9.77	瓦海线	37.9	中桥	公路－II级	19960203	1	1		2	φ800圆形标志，φ89直立杆，取值总重15t
		三无桥	10.293	瓦海线	12	小桥	公路－II级	19830103	1	1		2	φ800圆形标志，φ89直立杆，取值总重15t
X519	4												
		河边潭桥	0.227	河舥线	22	小桥	公路－II级	20151220	2	2	2	2	φ800圆形标志，φ89直立杆，取值总重30t，轴重13t
		东京桥	2.563	河舥线	53.14	中桥	公路－II级	20060201	2	2	2	2	φ800圆形标志，φ89直立杆，取值总重30t，轴重13t
		兴华2#桥	4.091	河舥线	22	小桥	公路－II级	20100120	2	2	2	2	φ800圆形标志，φ89直立杆，取值总重30t，轴重13t
		宋港桥	4.608	河舥线	54	中桥	公路－II级	19850603	2	2		2	φ800圆形标志，φ89直立杆，取值总重15t

编制：

复核：

图号：S-03

桥梁调查明细表

2021年苍南县县、乡道桥梁限载标志及信息公示牌增设工程

行政区划	合计座数	桥梁名称	桥梁中心桩号	路线名称	桥梁全长(米)	类型	设计荷载等级	通车时间	杆件	限载标志	轴载标志	桥梁信息牌	标志尺寸、杆件尺寸及限载，轴载取值
X523	26												
		十字桥	18.394	龙魁线	27.8	小桥	公路－II级	19900604	1	1		2	φ800圆形标志，φ89直立杆，取值总重15t
		凉亭桥	23.791	龙魁线	35	小桥	公路－II级	20010104	2	2		2	φ800圆形标志，φ89直立杆，取值总重15t
		甘溪桥	24.333	龙魁线	41	中桥	公路－II级	20010104				2	
		杨府岭桥	26.674	龙魁线	19	小桥	公路－II级	19900404				2	
		小渔桥	27.721	龙魁线	24.4	小桥	公路－II级	20041201	2		2	2	φ800圆形标志，轴重13t
		大渔桥	28.494	龙魁线	10	小桥	公路－II级	19900604				2	
		大岙1#桥	32.796	龙魁线	10	小桥	公路－II级	19910204	1	1		2	φ800圆形标志，φ89直立杆，取值总重15t
		大岙2#桥	33.033	龙魁线	7	小桥	公路－II级	19910204	1	1		2	φ800圆形标志，φ89直立杆，取值总重15t
		小岙1#桥	35.245	龙魁线	17.8	小桥	公路－II级	19901104	1	1		2	φ800圆形标志，φ89直立杆，取值总重15t
		小岙2#桥	35.514	龙魁线	8	小桥	公路－II级	19901204	2	2		2	φ800圆形标志，φ89直立杆，取值总重15t
		石塘1#桥	37.232	龙魁线	18	小桥	公路－II级	19860610	1	1		2	φ800圆形标志，φ89直立杆，取值总重15t
		石塘2#桥	37.519	龙魁线	35	小桥	公路－II级	20041201	2	1	2	2	φ800圆形标志，φ89直立杆，取值总重30t，轴重13t
		龙沙1#桥	39.427	龙魁线	55.8	中桥	公路－II级	20181220	2	2	2	2	φ800圆形标志，φ89直立杆，取值总重30t，轴重13t
		龙沙2#桥	39.848	龙魁线	9	小桥	公路－II级	19921110	1	1		2	φ800圆形标志，φ89直立杆，取值总重15t

编制：

复核：

图号：S-03

桥梁调查明细表

2021年苍南县县、乡道桥梁限载标志及信息公示牌增设工程

行政区划	合计座数	桥梁名称	桥梁中心桩号	路线名称	桥梁全长(米)	类型	设计荷载等级	通车时间	杆件	限载标志	轴载标志	桥梁信息牌	标志尺寸、杆件尺寸及限载，轴载取值
		过海桥	54.946	龙魁线	72	中桥	公路－II级	20000804	2	2		2	φ800圆形标志，φ89直立杆，取值总重15t
		南行桥	55.213	龙魁线	11.5	小桥	公路－II级	20000804	2	2		2	φ800圆形标志，φ89直立杆，取值总重15t
		白湾桥	57.236	龙魁线	22	小桥	公路－II级	19901104	1	1		2	φ800圆形标志，φ89直立杆，取值总重15t
		流岐1#桥	61.022	龙魁线	7.5	小桥	公路－II级	19891204	1	1		2	φ800圆形标志，φ89直立杆，取值总重15t
		流岐2#桥	61.13	龙魁线	7	小桥	公路－II级	19891204	1	1		2	φ800圆形标志，φ89直立杆，取值总重15t
		信智1#桥	67.019	龙魁线	20	小桥	公路－II级	19940804	1	1		2	φ800圆形标志，φ89直立杆，取值总重15t
		信智2#桥	67.152	龙魁线	7	小桥	公路－II级	19940604	1	1		2	φ800圆形标志，φ89直立杆，取值总重15t
		大脚虾桥	71.102	龙魁线	28	中桥	公路－II级	20161220	2	2	2	2	φ800圆形标志，φ89直立杆，取值总重30t，轴重13t
		雾城2#桥	76.82	龙魁线	10	小桥	公路－II级	19960604	2	2		2	φ800圆形标志，φ89直立杆，取值总重15t
		渔寮桥	79.471	龙魁线	7	小桥	公路－II级	19870701	1	1		2	φ800圆形标志，φ89直立杆，取值总重15t
		干桥	86.044	龙魁线	8	小桥	公路－II级	19870804	1	1		2	φ800圆形标志，φ89直立杆，取值总重15t
		魁里桥	87.159	龙魁线	10	小桥	公路－II级	19870801	1	1		2	φ800圆形标志，φ89直立杆，取值总重15t
X524	3												
		前垟底桥	0.753	宜夹线	36	中桥	公路－II级	20201220	2	2	2	2	φ800圆形标志，φ89直立杆，取值总重30t，轴重13t
		环球桥	1.104	宜夹线	50	中桥	公路－II级	20201220	2	2	2	2	φ800圆形标志，φ89直立杆，取值总重30t，轴重13t

编制：

复核：

图号：S-03

桥梁调查明细表

2021年苍南县县、乡道桥梁限载标志及信息公示牌增设工程

行政区划	合计座数	桥梁名称	桥梁中心桩号	路线名称	桥梁全长(米)	类型	设计荷载等级	通车时间	杆件	限载标志	轴载标志	桥梁信息牌	标志尺寸、杆件尺寸及限载，轴载取值
		三元桥	1.55	宜夹线	39	小桥	公路－II级	20201220	2	2	2	2	φ800圆形标志，φ89直立杆，取值总重30t，轴重13t
X525	7												
		振南桥	0.542	钱龙线	43	中桥	公路－II级	19830204	2	2		2	φ800圆形标志，φ89直立杆，取值总重15t
		陈库桥	0.965	钱龙线	22	小桥	公路－II级	19870504	1	1		2	φ800圆形标志，φ89直立杆，取值总重15t
		项西1#桥	1.517	钱龙线	22.6	小桥	公路－II级	20100120	2	1	2	2	φ800圆形标志，φ89直立杆，取值总重30t，轴重13t
		项西2#桥	2.01	钱龙线	10	小桥	公路－II级	19870530				2	
		李家堡桥	2.443	钱龙线	32.2	小桥	公路－II级	19870604	1	2		2	φ800圆形标志，φ89直立杆，取值总重15t
		将军村桥	3.457	钱龙线	22	小桥	公路－II级	19870704				2	
		括山桥	4.089	钱龙线	36	小桥	公路－II级	19870606				2	
X526	1												
		中岙桥	5.815	矾藻线	11	小桥	公路－II级	20050620	2	2	2	2	φ800圆形标志，φ89直立杆，取值总重30t，轴重13t
X527	40												
		龙金大道12#桥	6.931	龙金线	53.4	中桥	公路－II级	20020225				2	
		龙金大道13#桥	8.46	龙金线	44.4	中桥	公路－II级	20020225				2	
		龙金大道14#桥	8.718	龙金线	57.4	中桥	公路－II级	20020225				2	

编制：

复核：

图号：S-03

桥梁调查明细表

2021年苍南县县、乡道桥梁限载标志及信息公示牌增设工程

行政区划	合计座数	桥梁名称	桥梁中心桩号	路线名称	桥梁全长(米)	类型	设计荷载等级	通车时间	杆件	限载标志	轴载标志	桥梁信息牌	标志尺寸、杆件尺寸及限载，轴载取值
		龙金大道15#桥	9.599	龙金线	44.4	中桥	公路－II级	20020225				2	
		龙金大道16#桥	9.99	龙金线	35.4	小桥	公路－II级	20020225				2	
		龙金大道17#桥	11.155	龙金线	85.4	中桥	公路－II级	20020225				2	
		龙金大道18#桥	11.365	龙金线	44.4	中桥	公路－II级	20020225				2	
		龙金大道19#桥	13.545	龙金线	44.4	中桥	公路－II级	20020211				2	
		龙金大道20#桥	14.32	龙金线	181.4	大桥	公路－II级	20020211				2	
		龙金大道21#桥	15.799	龙金线	35.4	小桥	公路－II级	20020211				2	
		龙金大道22#桥	16.799	龙金线	44.4	中桥	公路－II级	20020211				2	
		龙金大道23#桥	16.995	龙金线	44.4	中桥	公路－II级	20020211				2	
		龙金大道24#桥	17.276	龙金线	44.4	中桥	公路－II级	20020211				2	
		龙金大道25#桥	18.193	龙金线	29.4	小桥	公路－II级	20020211				2	
		龙金大道26#桥	18.77	龙金线	18.4	小桥	公路－II级	20020211				2	
		龙金大道27#桥	19.444	龙金线	29.4	小桥	公路－II级	20020211				2	
		龙金大道28#桥	19.86	龙金线	165.4	大桥	公路－II级	20020211				2	
		龙金大道29#桥	20.136	龙金线	18.4	小桥	公路－II级	20020211				2	

编制：

复核：

图号：S-03

桥梁调查明细表

2021年苍南县县、乡道桥梁限载标志及信息公示牌增设工程

行政区划	合计座数	桥梁名称	桥梁中心桩号	路线名称	桥梁全长(米)	类型	设计荷载等级	通车时间	杆件	限载标志	轴载标志	桥梁信息牌	标志尺寸、杆件尺寸及限载，轴载取值
		龙金大道30#桥	20.372	龙金线	18.4	小桥	公路－II级	20020211				2	
		龙金大道31#桥	20.843	龙金线	35.4	小桥	公路－II级	20020211				2	
X528	11												
		观美小桥	0.091	水霞线（老线）	18.2	小桥	公路－II级	19710923	1	1		2	φ800圆形标志，φ89直立杆，取值总重15t
		观美大桥	1.235	水霞线（老线）	106.8	大桥	公路－II级	20161220	2	2	2	2	φ800圆形标志，φ89直立杆，取值总重30t，轴重13t
		华阳桥	10.751	水霞线（老线）	14.6	小桥	公路－II级	19810910	1	1		2	φ800圆形标志，φ89直立杆，取值总重15t
		矾山〈一〉桥	25.812	水霞线（老线）	19.6	小桥	公路－II级	19610920	1	1		2	φ800圆形标志，φ89直立杆，取值总重15t
		矾山〈二〉桥	28.308	水霞线（老线）	30.9	小桥	公路－II级	19730620	1	1		2	φ800圆形标志，φ89直立杆，取值总重15t
		南山〈一〉桥	45.224	水霞线（老线）	11.4	小桥	公路－II级	19911215	2	2		2	φ800圆形标志，φ89直立杆，取值总重15t
		南山〈二〉桥	45.682	水霞线（老线）	12.4	小桥	公路－II级	19911202	1	1		2	φ800圆形标志，φ89直立杆，取值总重15t
		马站桥	49.995	水霞线（老线）	45	小桥	公路－II级	19910920	2	2		2	φ800圆形标志，φ89直立杆，取值总重15t
		十八涧桥	51.717	水霞线（老线）	43.04	中桥	公路－II级	20100120	2	2	2	2	φ800圆形标志，φ89直立杆，取值总重30t，轴重13t
		水心洋桥	55.093	水霞线（老线）	10.6	小桥	公路－II级	20000223	1	1		2	φ800圆形标志，φ89直立杆，取值总重15t
		斗门头桥	59.651	水霞线（老线）	17.1	小桥	公路－II级	20000223	2	2		2	φ800圆形标志，φ89直立杆，取值总重15t
X529	10												

编制：

复核：

图号：S-03

桥梁调查明细表

2021年苍南县县、乡道桥梁限载标志及信息公示牌增设工程

行政区划	合计座数	桥梁名称	桥梁中心桩号	路线名称	桥梁全长(米)	类型	设计荷载等级	通车时间	杆件	限载标志	轴载标志	桥梁信息牌	标志尺寸、杆件尺寸及限载，轴载取值
		平水河桥	0.77	灵龙大道	44.04	中桥	公路－I级	20150101	2	2	2	2	Φ1000圆形标志，Φ114直立杆，取值总重49t，轴重14t
		前垟桥	1.174	灵龙大道	21.04	小桥	公路－I级	20150101	2	2	2	2	Φ1000圆形标志，Φ114直立杆，取值总重49t，轴重14t
		河头桥	2.144	灵龙大道	44.04	中桥	公路－I级	20150101	2	2	2	2	Φ1000圆形标志，Φ114直立杆，取值总重49t，轴重14t
		江苏村桥	2.955	灵龙大道	39	中桥	公路－I级	20150101	2	2	2	2	Φ1000圆形标志，Φ114直立杆，取值总重49t，轴重14t
		横阳支江大桥	3.803	灵龙大道	470	大桥	公路－I级	20150101	2	2	2	2	Φ1000圆形标志，Φ114直立杆，取值总重49t，轴重14t
		互通2号桥	8.603	灵龙大道	645	大桥	公路－I级	20150101	2	2	2	2	Φ1000圆形标志，Φ114直立杆，取值总重49t，轴重14t
		梁宅桥	9.479	灵龙大道	64.92	中桥	公路－I级	20150101	2	2	2	2	Φ1000圆形标志，Φ114直立杆，取值总重49t，轴重14t
		严处1号桥	9.9	灵龙大道	64.92	中桥	公路－I级	20150101	2	2	2	2	Φ1000圆形标志，Φ114直立杆，取值总重49t，轴重14t
		严处小桥	10.16	灵龙大道	18.04	小桥	公路－I级	20150101	2	2	2	2	Φ1000圆形标志，Φ114直立杆，取值总重49t，轴重14t
		严处2号桥	10.421	灵龙大道	105	中桥	公路－I级	20150101	2	2	2	2	Φ1000圆形标志，Φ114直立杆，取值总重49t，轴重14t
X530	27												
		流石江桥	3.707	灵沙公路	427.64	大桥	公路－I级	20161026		2		2	1800×900长方形标志（一板二信息），取总重49t，轴重14t
		元店桥	4.907	灵沙公路	43.4	中桥	公路－I级	20161026		2		2	1800×900长方形标志（一板二信息），取总重49t，轴重14t
		温州岙桥	5.294	灵沙公路	43.4	中桥	公路－I级	20161026		2		2	1800×900长方形标志（一板二信息），取总重49t，轴重14t
		丁岙桥	5.934	灵沙公路	52.84	中桥	公路－I级	20161026		2		2	1800×900长方形标志（一板二信息），取总重49t，轴重14t

编制：

复核：

图号：S-03

桥梁调查明细表

2021年苍南县县、乡道桥梁限载标志及信息公示牌增设工程

行政区划	合计座数	桥梁名称	桥梁中心桩号	路线名称	桥梁全长(米)	类型	设计荷载等级	通车时间	杆件	限载标志	轴载标志	桥梁信息牌	标志尺寸、杆件尺寸及限载，轴载取值
		庙桥魁桥	7.128	灵沙公路	52.84	中桥	公路－I级	20161026		2		2	1800×900长方形标志（一板二信息），取总重49t，轴重14t
		注江桥	7.782	灵沙公路	69.84	中桥	公路－I级	20161026		2		2	1800×900长方形标志（一板二信息），取总重49t，轴重14t
		丁步桥	8.55	灵沙公路	43.54	中桥	公路－I级	20161026		2		2	1800×900长方形标志（一板二信息），取总重49t，轴重14t
		东溪1号桥	10.82	灵沙公路	68.84	中桥	公路－I级	20161026		2		2	1800×900长方形标志（一板二信息），取总重49t，轴重14t
		东溪村桥	11.149	灵沙公路	52.84	中桥	公路－I级	20161026		2		2	1800×900长方形标志（一板二信息），取总重49t，轴重14t
		平水村桥	11.681	灵沙公路	62.04	中桥	公路－I级	20161026		2		2	1800×900长方形标志（一板二信息），取总重49t，轴重14t
		东溪2号桥	13.548	灵沙公路	38.04	中桥	公路－I级	20161026		2		2	1800×900长方形标志（一板二信息），取总重49t，轴重14t
		瓢瓜潭桥	16.534	灵沙公路	160.54	大桥	公路－I级	20161026		2		2	1800×900长方形标志（一板二信息），取总重49t，轴重14t
		石塘水库大桥	17.27	灵沙公路	671.04	大桥	公路－I级	20161026		2		2	1800×900长方形标志（一板二信息），取总重49t，轴重14t
		石塘村桥	18.84	灵沙公路	639.84	大桥	公路－I级	20161026		2		2	1800×900长方形标志（一板二信息），取总重49t，轴重14t
Y501	3												
		塘河桥	0.152	上灵线	37.6	中桥	公路－II级	19721001				2	φ800圆形标志,取值总重15t
		长河桥	1.263	上灵线	20.4	小桥	公路－II级	20040320	2		2	2	φ800圆形标志,取值轴重13t
		内李桥	2.42	上灵线	20.4	小桥	公路－II级	19720801				2	φ800圆形标志,取值总重15t
Y503	1												

编制：

复核：

图号：S-03

桥梁调查明细表

2021年苍南县县、乡道桥梁限载标志及信息公示牌增设工程

行政区划	合计座数	桥梁名称	桥梁中心桩号	路线名称	桥梁全长(米)	类型	设计荷载等级	通车时间	杆件	限载标志	轴载标志	桥梁信息牌	标志尺寸、杆件尺寸及限载，轴载取值
		下屿桥	1.444	马城线	24	中桥	公路－II级	20181230	2	2	2	2	φ800圆形标志，φ89直立杆，取值总重30t，轴重13t
Y507	3												
		杨家庄桥	0.468	龙渡线	12	小桥	公路－II级	20040301	2	1	2	2	φ800圆形标志，φ89直立杆，取值总重30t，轴重13t
		石顶桥	1.112	龙渡线	15	小桥	公路－II级	20100120	2	1	2	2	φ800圆形标志，φ89直立杆，取值总重30t，轴重13t
		宕顶桥	1.936	龙渡线	15.5	小桥	公路－II级	20001231	2	2		2	φ800圆形标志，φ89直立杆，取值总重15t
Y508	9												
		友谊桥	0.021	望新线	41	小桥	公路－II级	19970801	2	2		2	φ800圆形标志，φ89直立杆，取值总重15t
		潜龙桥	0.379	望新线	16.7	小桥	公路－II级	19970701				2	
		望新桥	0.98	望新线	10.5	小桥	公路－II级	19970701	2	2		2	φ800圆形标志，φ89直立杆，取值总重15t
		红花桥	1.281	望新线	10	小桥	公路－II级	19960601				2	
		安瓦桥	1.871	望新线	31	小桥	公路－II级	19961201	2	2		2	φ800圆形标志，φ89直立杆，取值总重15t
		裕口桥	2.566	望新线	9.7	小桥	公路－II级	19960501	2	2		2	φ800圆形标志，φ89直立杆，取值总重15t
		西谢桥	3.289	望新线	37	中桥	公路－II级	20140501	2	2	2	2	φ800圆形标志，φ89直立杆，取值总重30t，轴重13t
		东社桥	4.045	望新线	28	小桥	公路－II级	19960801	2	2		2	φ800圆形标志，φ89直立杆，取值总重15t
		环川桥	4.552	望新线	34	小桥	公路－II级	19960101				2	

编制：

复核：

桥梁调查明细表

2021年苍南县县、乡道桥梁限载标志及信息公示牌增设工程

行政区划	合计座数	桥梁名称	桥梁中心桩号	路线名称	桥梁全长(米)	类型	设计荷载等级	通车时间	杆件	限载标志	轴载标志	桥梁信息牌	标志尺寸、杆件尺寸及限载，轴载取值
Y512	6												
		进宝桥	0.437	钱仙线	10	小桥	公路－II级	19930301				2	
		思源桥	0.778	钱仙线	8	小桥	公路－II级	19931101				2	
		东升桥	1.564	钱仙线	19	小桥	公路－II级	19930501				2	
		陈家堡桥	1.872	钱仙线	34	小桥	公路－II级	19930901	1	1		2	φ800圆形标志，φ89直立杆，取值总重15t
		兴仙桥	2.617	钱仙线	11	小桥	公路－II级	19931001	1	1		2	φ800圆形标志，φ89直立杆，取值总重15t
		仙居桥	3.043	钱仙线	25	小桥	公路－II级	19930801	2	2		2	φ800圆形标志，φ89直立杆，取值总重15t
Y514	3												
		王金河桥	0.271	珠炎线	20	小桥	公路－II级	19870701	2	2		2	φ800圆形标志，φ89直立杆，取值总重15t
		蔡家桥	1.655	珠炎线	22.9	小桥	公路－II级	20121201	2	2	2	2	φ800圆形标志，φ89直立杆，取值总重30t，轴重13t
		瓦桥头桥	2.171	珠炎线	30	小桥	公路－II级	19981230	2	2		2	φ800圆形标志，φ89直立杆，取值总重15t
Y515	3												
		余庄桥	0.522	金坊线	19	小桥	公路－I级	20201220	2	2	2	2	φ1000圆形标志，φ114直立杆，取值总重49t，轴重14t
		城郊桥	1.502	金坊线	14	小桥	公路－II级	19880201	1	1		2	φ800圆形标志，φ89直立杆，取值总重15t
		东兴桥	1.819	金坊线	13	小桥	公路－II级	19880501				2	

编制：

复核：

桥梁调查明细表

2021年苍南县县、乡道桥梁限载标志及信息公示牌增设工程

行政区划	合计座数	桥梁名称	桥梁中心桩号	路线名称	桥梁全长(米)	类型	设计荷载等级	通车时间	杆件	限载标志	轴载标志	桥梁信息牌	标志尺寸、杆件尺寸及限载，轴载取值
Y516	3												
		双堡桥	0.119	吴炎线	25	小桥	公路－II级	19880501	1	1		2	φ800圆形标志，φ89直立杆，取值总重15t
		进兴桥	1.109	吴炎线	8	小桥	公路－II级	19880101	1	1		2	φ800圆形标志，φ89直立杆，取值总重15t
		永兴桥	1.577	吴炎线	16.5	小桥	公路－II级	19880501	1	1		2	φ800圆形标志，φ89直立杆，取值总重15t
Y517	3												
		关岙桥	0.983	凤半线	24.5	中桥	公路－II级	19801001	2	2		2	φ800圆形标志，φ89直立杆，取值总重15t
		大坝埕桥	3.664	凤半线	8.1	小桥	公路－II级	20201209	2	2	2	2	φ800圆形标志，φ89直立杆，取值总重30t，轴重13t
		泗安桥	6.658	凤半线	7.3	小桥	公路－II级	19801001	1	1		2	φ800圆形标志，φ89直立杆，取值总重15t
Y522	3												
		盛挺桥	1.053	盛挺线	34.6	小桥	公路－II级	20071230	2	2	2	2	φ800圆形标志，φ89直立杆，取值总重30t，轴重13t
		飞丝潭桥	3.369	盛挺线	36.6	中桥	公路－II级	20010830	2	2		2	φ800圆形标志，φ89直立杆，取值总重15t
		毛徐桥	11.744	盛挺线	21.7	小桥	公路－II级	20010808				2	
Y524	1												
		下堡桥	0.146	下浃线	10	小桥	公路－II级	19951130	2	2		2	φ800圆形标志，φ89直立杆，取值总重15t
Y525	5												
		垟北桥	0.482	钱望线	14.8	小桥	公路－II级	19970101	1	1		2	φ800圆形标志，φ89直立杆，取值总重15t

编制：

复核：

图号：S-03

桥梁调查明细表

2021年苍南县县、乡道桥梁限载标志及信息公示牌增设工程

行政区划	合计座数	桥梁名称	桥梁中心桩号	路线名称	桥梁全长(米)	类型	设计荷载等级	通车时间	杆件	限载标志	轴载标志	桥梁信息牌	标志尺寸、杆件尺寸及限载，轴载取值
		垟中桥	0.899	钱望线	18	小桥	公路－II级	20010101	1	1		2	φ800圆形标志，φ89直立杆，取值总重15t
		团结桥	1.634	钱望线	28.8	小桥	公路－II级	20010101	2	2		2	φ800圆形标志，φ89直立杆，取值总重15t
		望兴桥	2.88	钱望线	42	中桥	公路－II级	19950101	2	2		2	φ800圆形标志，φ89直立杆，取值总重15t
		望中桥	3.377	钱望线	40	中桥	公路－II级	20201220	2	1	2	2	φ800圆形标志，φ89直立杆，取值总重30t，轴重13t
Y526	4												
		宋阳桥	0.048	南昌线	40	中桥	公路－II级	20031111	1	1		2	φ800圆形标志，φ89直立杆，取值总重15t
		大贡桥	0.377	南昌线	32	小桥	公路－II级	20041231	2	1	2	2	φ800圆形标志，φ89直立杆，取值总重30t，轴重13t
		王公坝桥	1.047	南昌线	11	小桥	公路－II级	19971010	1	1		2	φ800圆形标志，φ89直立杆，取值总重15t
		西山桥	6.02	南昌线	8.3	小桥	公路－II级	20001230	1	1		2	φ800圆形标志，φ89直立杆，取值总重15t
Y527	2												
		顶魁2#桥	0.747	渔寮支线	43.04	小桥	公路－II级	20101230	2	1	2	2	φ800圆形标志，φ89直立杆，取值总重30t，轴重13t
		顶魁3#桥	1.192	渔寮支线	23.04	小桥	公路－II级	20100717	2	1	2	2	φ800圆形标志，φ89直立杆，取值总重30t，轴重13t
Y528	8												
		内李1#桥	0.973	华山-水深	22	小桥	公路－II级	20140101	2	1	2	2	φ800圆形标志，φ89直立杆，取值总重30t，轴重13t
		内李2#桥	1.229	华山-水深	26	中桥	公路－II级	20140101	2	1	2	2	φ800圆形标志，φ89直立杆，取值总重30t，轴重13t

编制：

复核：

图号：S-03

桥梁调查明细表

2021年苍南县县、乡道桥梁限载标志及信息公示牌增设工程

行政区划	合计座数	桥梁名称	桥梁中心桩号	路线名称	桥梁全长(米)	类型	设计荷载等级	通车时间	杆件	限载标志	轴载标志	桥梁信息牌	标志尺寸、杆件尺寸及限载，轴载取值
		营洋桥	1.373	华山-水深	36.6	小桥	公路－II级	20140101	2	1	2	2	Φ800圆形标志,Φ89直立杆,取值总重30t，轴重13t
		横河桥	2.078	华山-水深	47.5	中桥	公路－II级	20140101	2	1	2	2	Φ800圆形标志,Φ89直立杆,取值总重30t，轴重13t
		桥底桥	2.567	华山-水深	37.3	小桥	公路－II级	20140101	2	1	2	2	Φ800圆形标志,Φ89直立杆,取值总重30t，轴重13t
		四大1#桥	2.875	华山-水深	47.5	中桥	公路－II级	20140101	2	1	2	2	Φ800圆形标志,Φ89直立杆,取值总重30t，轴重13t
		四大2#桥	2.948	华山-水深	26	中桥	公路－II级	20140101	2	1	2	2	Φ800圆形标志,Φ89直立杆,取值总重30t，轴重13t
		横阳支江桥	3.398	华山-水深	224	大桥	公路－II级	20140101	2	1	2	2	Φ800圆形标志,Φ89直立杆,取值总重30t，轴重13t
Y529	5												
		互通3号桥	0.144	灵海公路匝道	85.04	中桥	公路－I级	20150101	2	2	2	2	Φ1000圆形标志,Φ114直立杆,取值总重49t，轴重14t
		互通4号桥	0.651	灵海公路匝道	101.04	中桥	公路－I级	20150101	2	2	2	2	Φ1000圆形标志,Φ114直立杆,取值总重49t，轴重14t
		互通5号桥	0.794	灵海公路匝道	101.04	中桥	公路－I级	20150101	2	2	2	2	Φ1000圆形标志,Φ114直立杆,取值总重49t，轴重14t
		互通6号桥	1.25	灵海公路匝道	36.24	小桥	公路－I级	20150101	2	2	2	2	Φ1000圆形标志,Φ114直立杆,取值总重49t，轴重14t
		互通7号桥	1.376	灵海公路匝道	36.24	小桥	公路－I级	20150101	2	2	2	2	Φ1000圆形标志,Φ114直立杆,取值总重49t，轴重14t
Y530	1												
		友谊桥	0.451	甘岗线	45	中桥	公路－II级	19700602	1	1		2	Φ800圆形标志,Φ89直立杆,取值总重15t

编制：

复核：

图号：S-03

桥梁二维码录入信息

管理单位	电话	养护单位	电话	交通运输综合	电话	监管单位	电话
苍南县公路与运输管理中心	59882735	苍南县公路与运输管理中心	59882735	苍南县交通运输综合行政执法队	12328	苍南县交通运输局	12328

编制：

复核：

图号：S-03

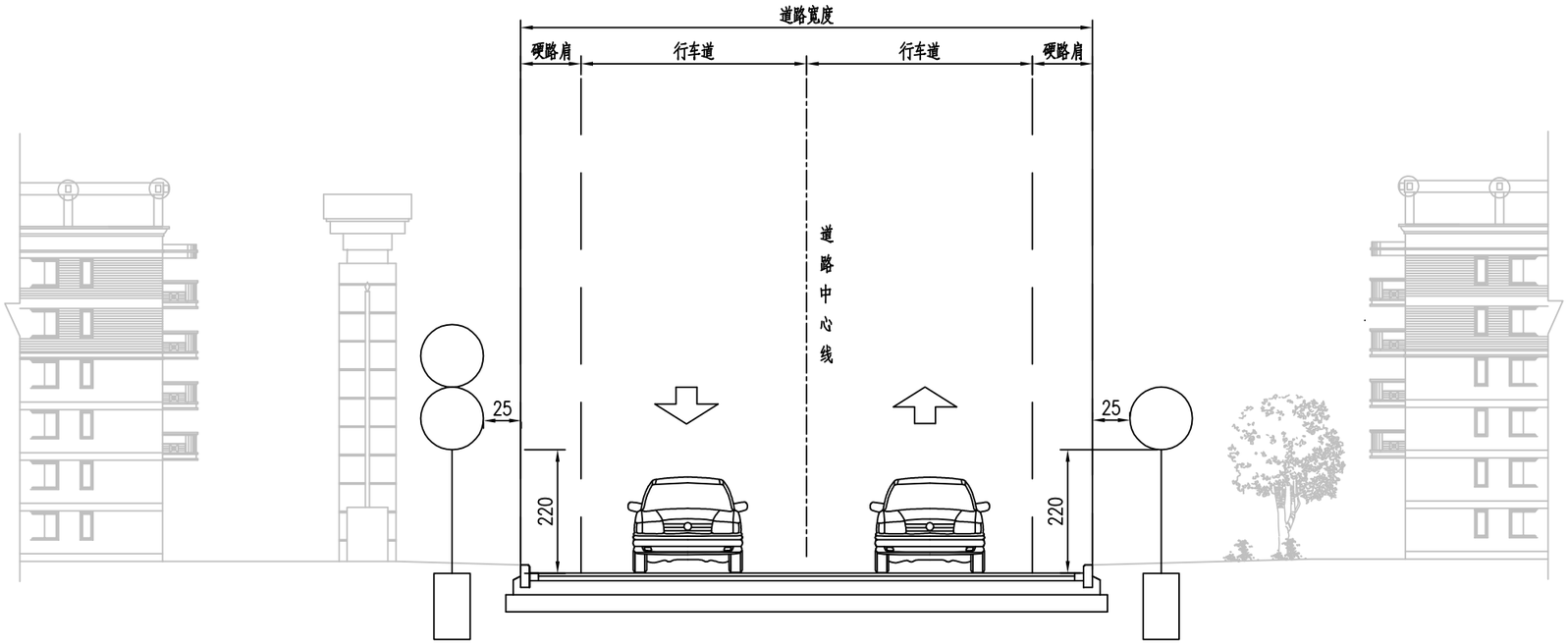

道路标志布置横断面图

注:

1、本图尺寸以cm计。

浙江润浩城市建设设计有限公司 证书编号：A133028957 公路乙级	2021年苍南县县、乡道桥梁限载标志及信息公示牌增设工程	道路标志布置横断面图	设计		复核		审核		图号	S-04	日期	2021.09

圆形禁令标志参数表

圆形外径(D)/mm	800
衬边宽度(a)/mm	8

圆形指示标志参数表

圆形外径(D)/mm	1000
衬边宽度(a)/mm	10

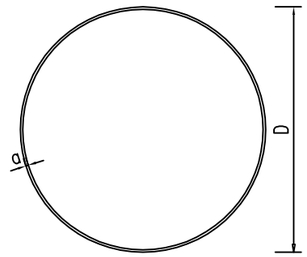

圆形禁令标志

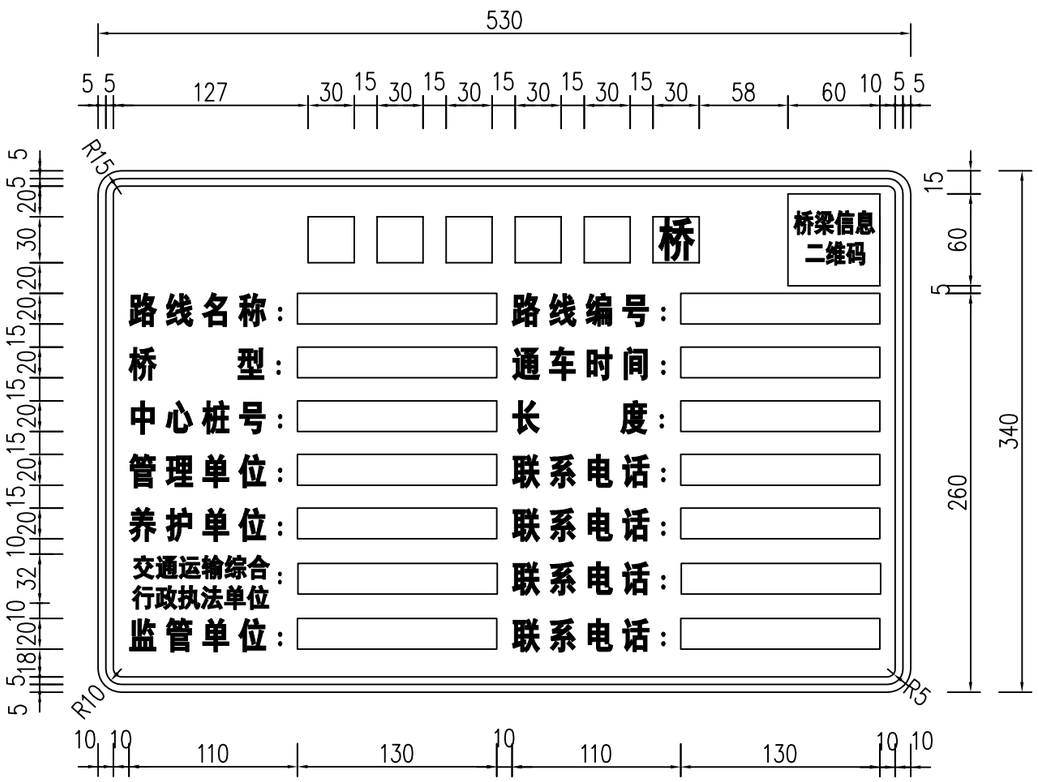

桥梁铭牌 1:4

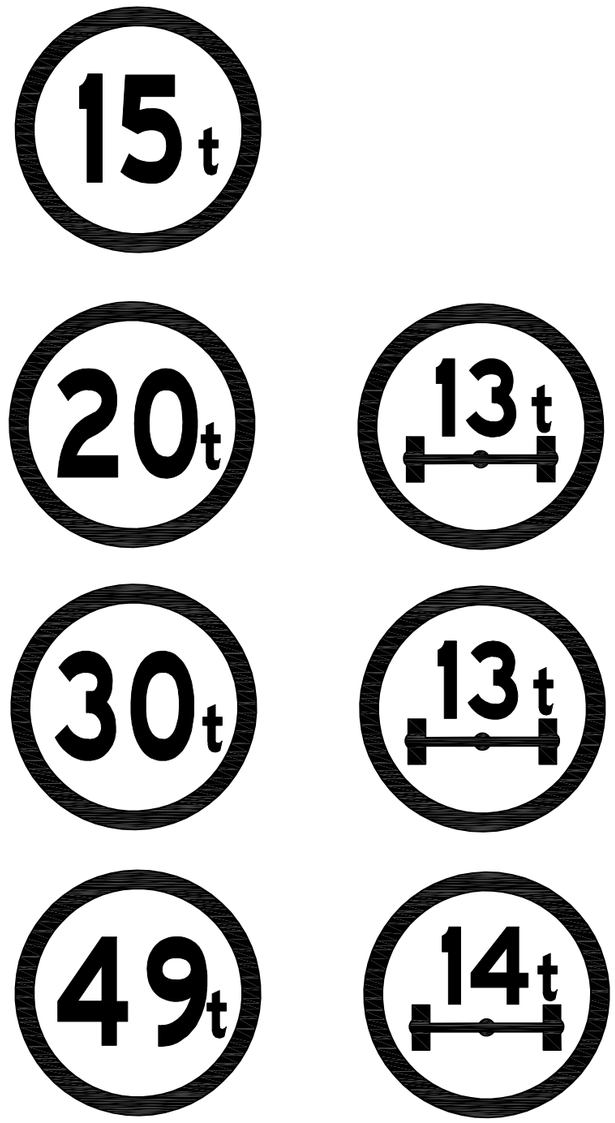

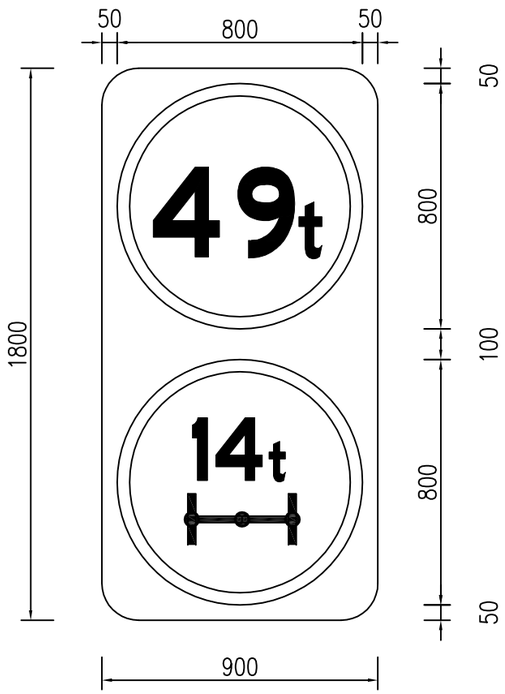

说明：

1、本图单位均以mm计。

2、版面布置示例供参考使用，提交交管部门审定后方可实施。

3、交通标志布置位置详见标志设置明细表。

4、桥梁信息公示牌采用环氧树脂黏贴在桥梁护栏上或者使用膨胀螺栓固定在桥梁护栏上。

浙江润浩城市建设设计有限公司 证书编号：A133028957 公路乙级	2021年苍南县县、乡道桥梁限载标志及信息公示牌增设工程	标志版面设计图	设计	谷智勇	复核	陆正权	审核	王文平	图号	S-05-1	日期	2021.09

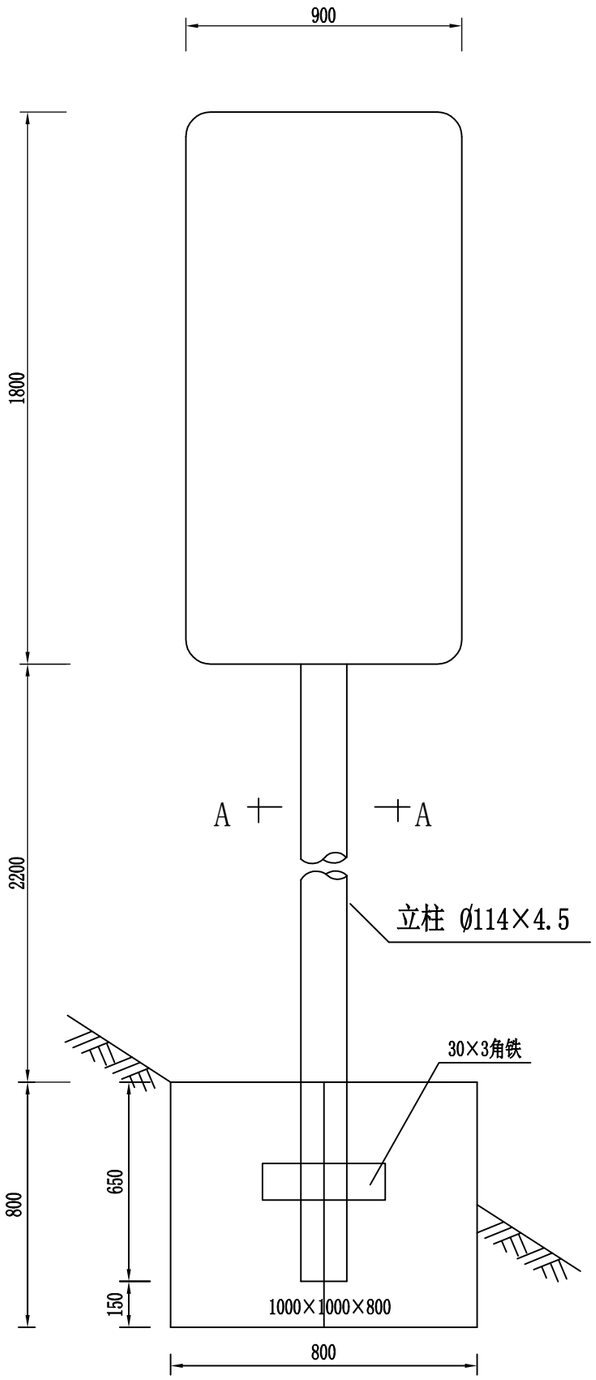

标志立面1:20

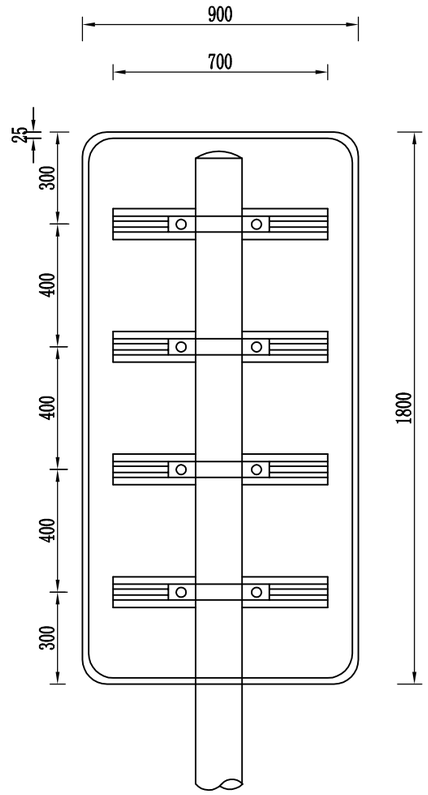

立面1:20

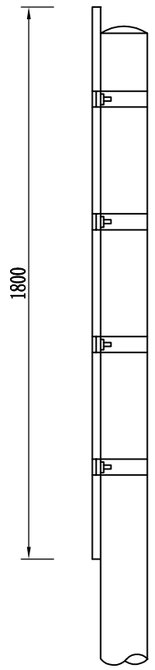

侧面1:20

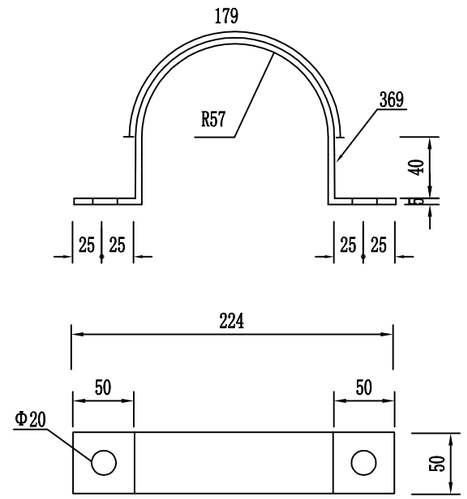

抱箍大样1:5

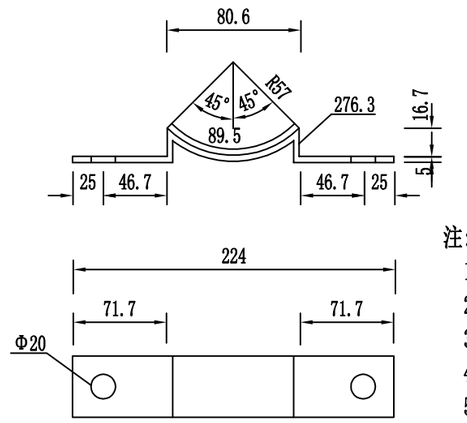

抱箍底衬大样1:5

材料数量表

材料名称	规　格 (mm)	单件重 (Kg)	件数 (件)	重量 (Kg)
标志板	900×1800×3	14.07	1	14.07
滑动槽钢	100×25×4	1.29	4	5.16
抱箍	50×5	0.940	4	3.8
抱箍底衬	50×5	0.630	4	2.5
滑动螺栓	M18×35	0.210	8	1.6

注:

1. 本图尺寸单位均为mm.
2. 标志板、滑动槽钢均采用铝合金板制作，它们之间通过铝合金铆钉连接，板面上的铆钉头应打磨光滑.
3. 抱箍、抱箍底衬和滑动螺栓及相应的螺母、垫圈均采用45号钢制作，通过抱箍及抱箍底衬将标志板与标志立柱连接起来.
4. 抱箍、抱箍底衬、及连接螺栓、螺母、垫圈等钢铁件，采用热浸镀锌进行防锈处理.
5. 所有的对接焊缝和贴角焊缝，其厚度和强度应与被焊构件相等，焊缝应打磨光滑.
6. 本图适用于灵沙公路沿线桥梁限制重量及限制轴重标志的更换，原杆件利用，数量不计入材料表。

浙江润浩城市建设设计有限公司 证书编号：A133028957 公路乙级	2021年苍南县县、乡道桥梁限载标志及信息公示牌增设工程	1800×900标志结构设计图	设计	石智勇	复核	陆孟杰	审核	王文平	图号	S-05-2	日期	2021.09

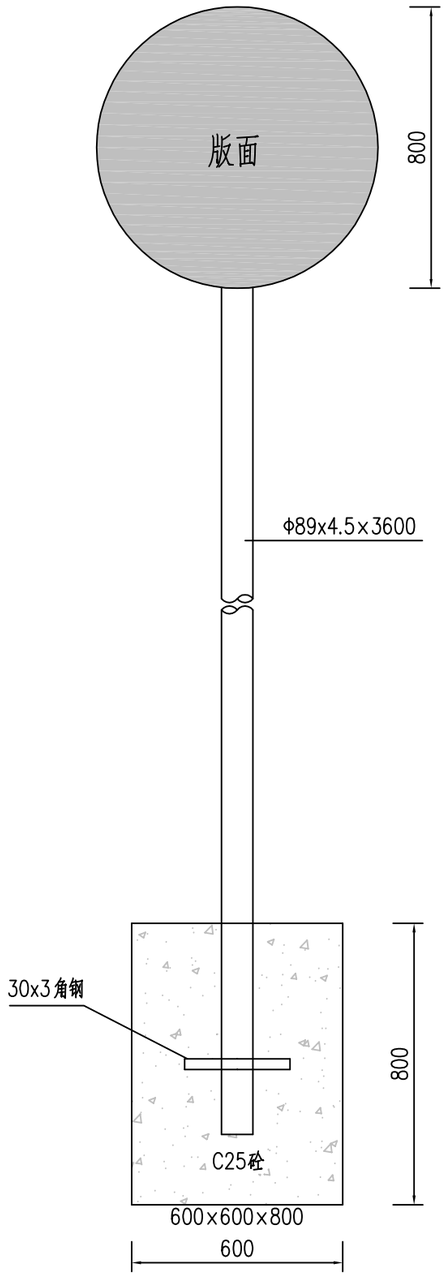

立面图 1:20

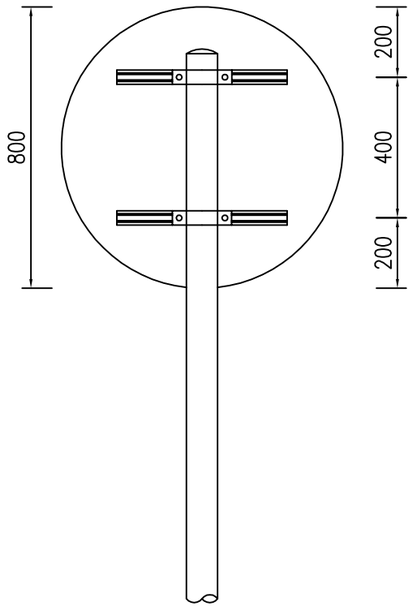

背面图 1:20

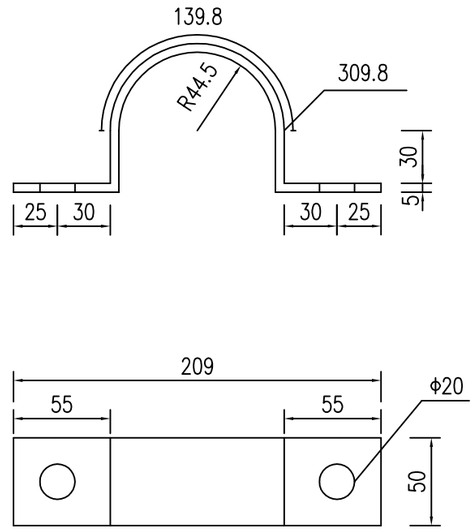

抱箍大样图 1:4

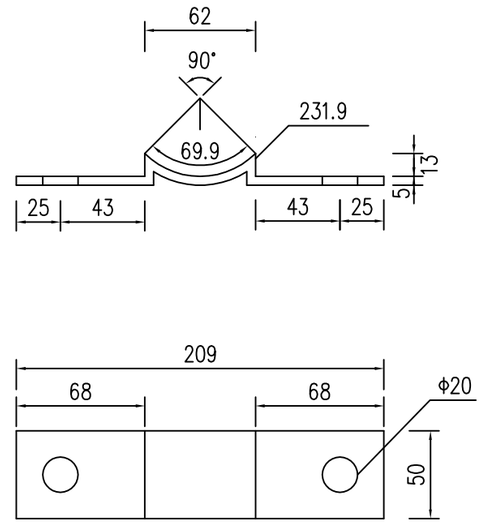

抱箍底衬大样图 1:4

材料数量表

材料名称	规格(mm)	单件重(kg)	数量(件)	总重(kg)
标志板	Φ800x2	3.58	1	3.58
铝槽	70x18x2.7	0.56	2	1.12
抱箍	50x5	0.61	2	1.22
抱箍底衬	50x5	0.45	2	0.9
滑动螺栓	M18×35	0.21	4	0.84
钢管立柱	Φ89x4.5x3600	33.9	1	33.9
柱帽	Φ89x3	0.2	1	0.2
角钢	L30x3x300	0.43	1	0.43
混凝土	C25	0.288m³		

注：本图尺寸以mm为单位。

浙江润浩城市建设设计有限公司 证书编号：A133028957 公路乙级	2021年苍南县县、乡道桥梁限载标志及信息公示牌增设工程	Φ89×3600单柱式杆件结构设计图	设计	谷智勇	复核	陈孔权	审核	王文平	图号	S-06	日期	2021.09

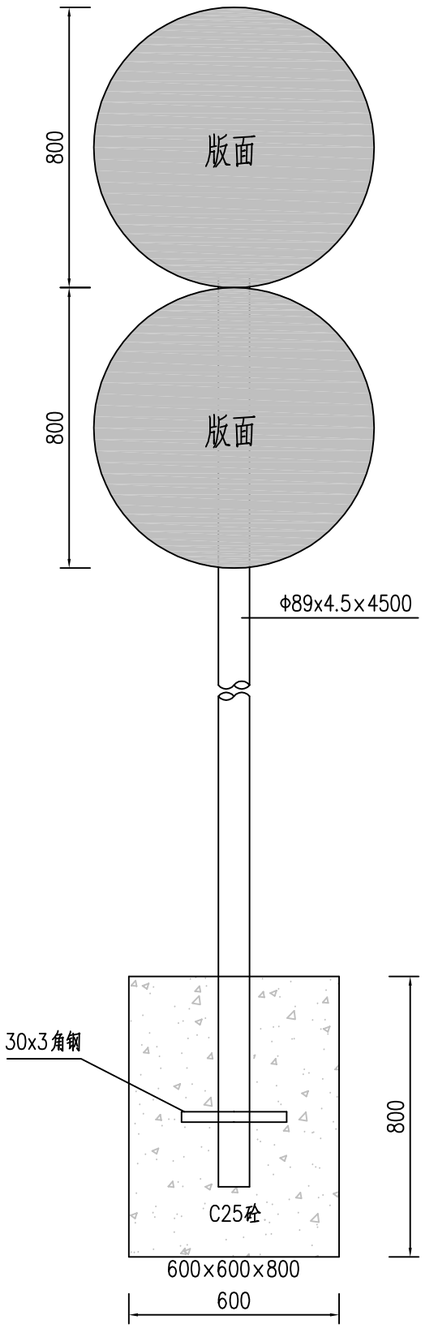

立面图 1:20

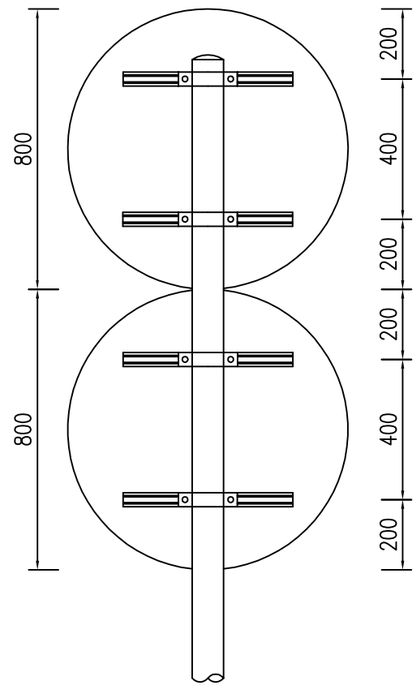

背面图 1:20

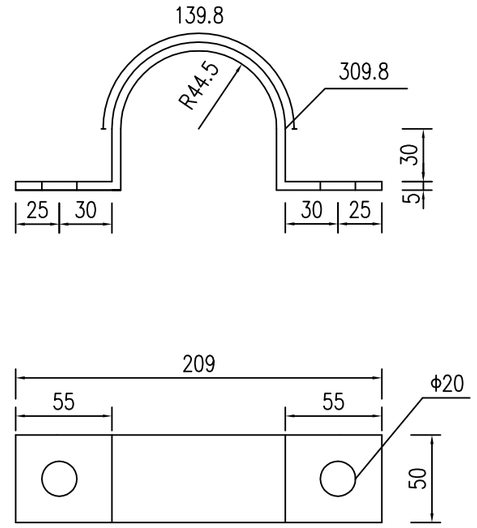

抱箍大样图 1:4

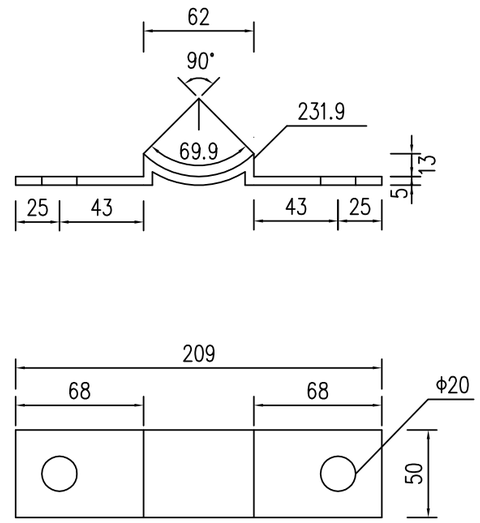

抱箍底衬大样图 1:4

材料数量表

材料名称	规格(mm)	单件重(kg)	数量(件)	总重(kg)
标志板	Φ800x2	3.58	1	3.58
	Φ800x2	3.58	1	3.58
铝槽	70x18x2.7	0.56	4	2.24
抱箍	50x5	0.61	4	2.44
抱箍底衬	50x5	0.45	4	1.8
滑动螺栓	M18×35	0.21	8	1.68
钢管立柱	Φ89x4.5x4500	42.4	1	42.4
柱帽	Φ89x3	0.2	1	0.2
角钢	L30x3x300	0.43	1	0.43
混凝土	C25	0.288m³		

注：本图尺寸以mm为单位。

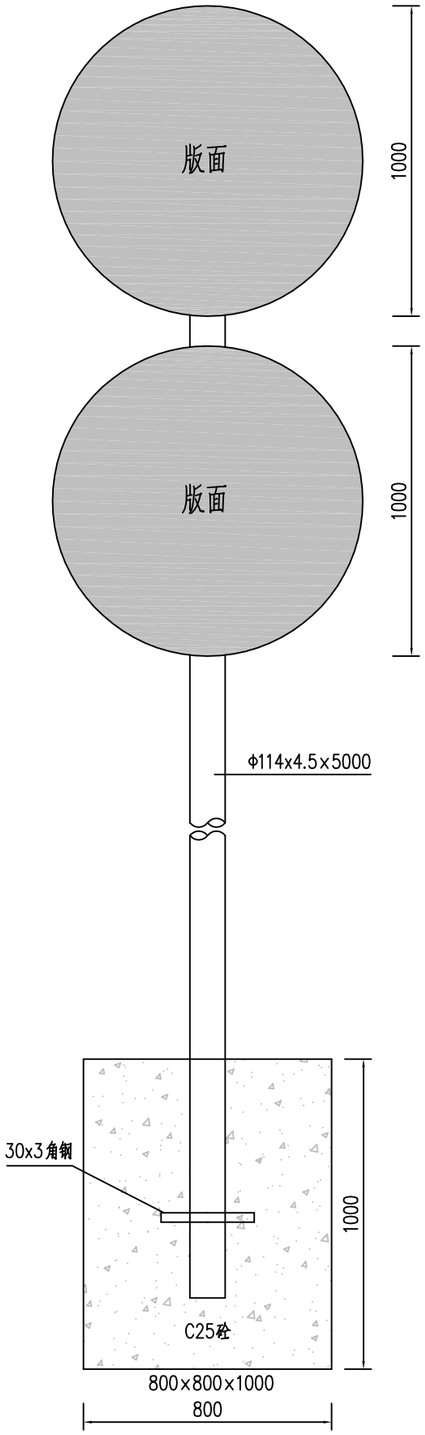

立面图 1:20

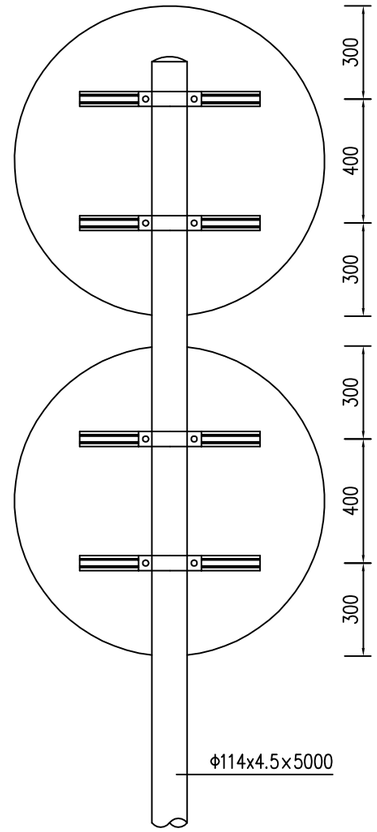

背面图 1:20

材料数量表

材料名称	规格(mm)	单件重(kg)	数量(件)	总重(kg)
标志板	Φ1000x2	4.24	2	8.48
铝槽	70x18x2.7	0.67	4	2.68
钢管立柱	Φ114x3.5x5000	63.2	1	63.2
柱帽	Φ114x3	0.31	1	0.31
抱箍	50x5	1.34	4	5.36
滑动螺栓	M18x35	0.21	8	1.68
角钢	L30x3x300	0.43	1	0.43
混凝土	C25	0.64m³		

注：本图尺寸以mm为单位。

浙江润浩城市建设设计有限公司 证书编号：A133028957 公路乙级	2021年苍南县县、乡道桥梁限载标志及信息公示牌增设工程	φ114×5000单柱式杆件结构设计图	设计	谷智勇	复核	张跃东	审核	王文平	图号	S-08	日期	2021.09

表A.0.2-5 总预算表

建设项目名称：2021年苍南县县、乡道桥梁限载标志及信息公示牌增设工程

编制范围：2021年苍南县县、乡道桥梁限载标志及信息公示牌增设工程

01表

分项编号	工程或费用名称	单位	数量	金额（元）	技术经济指标	各项费用比例(%)	备注
1	第一部分 建筑安装工程费	公路公里		517557		86.72	建设项目路线总长度（主线长度）
110	专项费用	元		31371		5.26	
11001	施工场地建设费	元		21222		3.56	
11002	安全生产费	元		10148		1.70	
111	标志			224765		37.66	
11101	Φ800圆形标志	块	492	177151	360.06	29.68	
11102	Φ1000圆形标志	块	32	14477	452.40	2.43	
11103	1800×900长方形标志	块	26	33137	1274.48	5.55	
112	杆件			184910		30.98	
11201	Φ89×3600直立杆	根	133	68627	515.99	11.50	
11202	Φ89×4500直立杆	根	140	83437	595.98	13.98	
11203	Φ114×5000直立杆	根	32	32846	1026.44	5.50	
113	桥铭牌（含固定及二维码）	块	488	76511	156.79	12.82	
2	第二部分 土地征用及拆迁补偿费	公路公里					
3	第三部分 工程建设其他费	公路公里		61905		10.37	
301	建设项目管理费	公路公里		49037		8.22	
30101	建设单位（业主）管理费	公路公里		20838		3.49	
30103	工程监理费	公路公里		12868		2.16	
30104	设计文件审查费	公路公里		330		0.06	
30105	竣（交）工验收试验检测费	公路公里		15000		2.51	
303	建设项目前期工作费	公路公里		12868		2.16	
4	第四部分 预备费	公路公里		17384		2.91	
401	基本预备费	元		17384		2.91	
402	价差预备费	元					
5	第一至四部分合计	公路公里		596846		100.00	
6	建设期贷款利息	公路公里					
7	公路基本造价	公路公里		596846		100.00	

编制：谷智勇　　复核：陈熙恒

表A.0.2-6 人工、主要材料、施工机械台班数量汇总表

建设项目名称：2021年苍南县县、乡道桥梁限载标志及信息公示牌增设工程

编制范围：2021年苍南县县、乡道桥梁限载标志及信息公示牌增设工程

02表

代号	规格名称	单位	单价(元)	总数量	分项统计										场外运输损耗	
					专项费用	标志	杆件	桥铭牌（含固定及二维码）						辅助生产	%	数量
100100	人工	工日	127.66	155.424		11.190	141.848	2.387								
105100	机械工	工日	127.66	24.084		10.453	11.401	2.230								
200300	型钢（工字钢,角钢）	t	5148.00	0.040			0.040									
200301	钢管立柱	t	8186.00	7.990			7.990									
200302	组合钢模板	t	5625.00	0.069			0.069									
200901	电焊条（结422(502、506、	kg	6.46	1.139			1.139									
200902	铁件（铁件）	kg	5.93	32.704			32.704									
200902	镀锌铁件	kg	6.00	6517.930		1450.715	4757.777	309.437								
300300	汽油（93号）	kg	7.48	196.419		85.916	92.177	18.326								
300300	柴油（0号,－10号,－20号）	kg	7.08	338.753		148.240	158.894	31.620								
300500	电	kW·h	0.97	16.252			16.252									
300500	水	m3	4.04	118.925			118.925									
400300	锯材（中板δ＝19～35mm,中方混合规格）	m3	1721.00	0.010			0.010									
550300	中（粗）砂（混凝土、砂浆用堆方）	m3	193.00	49.775			48.561								2.500	1.214
550501	碎石（4cm）（最大粒径4cm堆方）	m3	107.00	84.780			83.941								1.000	0.839
550900	32.5级水泥	t	418.00	34.202			33.864								1.000	0.339
6007002	铝合金标志（包括板面、立柱、横梁、法兰盘、垫板及其他金属附件）	t	23894.00	4.076		3.360		0.717								
600700	反光膜	m2	204.00	558.791		460.554		98.236								
780100	其他材料费	元	1.00	332.989			332.989									
800700	装载质量6t以内载货汽车	台班	499.70	8.633		3.778	4.049	0.806								
800902	提升质量5t以内汽车式起重机（QY5）	台班	659.14	7.631		3.338	3.581	0.712								
801502	容量32kV·A以内交流电弧焊机（BX1-330）	台班	215.88	0.190			0.190									
809900	小型机具使用费	元	1.00	34.686			34.686									

编制：谷智勇　　复核：陈熙恒

表A.0.2-7 建筑安装工程费计算表

建设项目名称：2021年苍南县县、乡道桥梁限载标志及信息公示牌增设工程

编制范围：2021年苍南县县、乡道桥梁限载标志及信息公示牌增设工程

03表

序号	分项编号	工程名称	单位	工程量	定额直接费（元）	定额设备	直接费（元）				设备购置费	措施费	企业管理费	规费	利润（元）	税金（元）	金额合计（元）	
							人工费	材料费	施工机械使用费	合计					费率（%）7.42%	税率（%）9.0%	合计	单价
1	2	3	4	5	6	7	8	9	10	11	12	13	14	15	16	17	18	19
1	11001	施工场地建设费	元							21222							21222	
2	11002	安全生产费	元							10148							10148	
3	11101	Φ800圆形标志	块	492.000	116817		1126	144185	3222	148532		673	3628	703	8987	14627	177151	360.06
4	11102	Φ1000圆形标志	块	32.000	9546		92	11783	263	12138		55	297	57	734	1195	14477	452.40
5	11103	1800×900长方形标志	块	26.000	21851		211	26970	603	27783		126	679	132	1681	2736	33137	1274.48
6	11201	Φ89×3600直立	根	133.000	41088		6962	47265	1618	55845		258	1276	2419	3163	5666	68627	515.99
7	11202	Φ89×4500直立	根	140.000	50191		7473	58584	2119	68176		312	1559	2637	3863	6889	83437	595.98
8	11203	Φ114×5000直立	根	32.000	19585		3673	22237	722	26632		124	608	1262	1507	2712	32846	1026.44
9	113	桥铭牌（含固定及二维码）	块	488.000	56014		305	63420	872	64597		182	982	190	4243	6317	76511	156.79
10		合计	公路公里		315091		19841	374443	9419	435075		1730	9029	7402	24178	40144	517557	

编制：谷智勇　　复核：陈熙恒

表A.0.2-8 综合费率计算表

建设项目名称：2021年苍南县县、乡道桥梁限载标志及信息公示牌增设工程

编制范围：2021年苍南县县、乡道桥梁限载标志及信息公示牌增设工程

04表

序号	工程类别	措施费（%）											企业管理费（%）						规费（%）					
		冬季施工增加费	雨季施工增加费	夜间施工增加费	高原地区施工增加费	风沙地区施工增加费	沿海地区施工增加费	行车干扰施工增加费	施工辅助费	工地转移费	综合费率		基本费用	主副食运费补贴	职工探亲路费	职工取暖补贴	财务费用	综合费率	养老保险费	失业保险费	医疗保险费	工伤保险费	住房公积金	综合费率
											Ⅰ	Ⅱ												
1	2	3	4	5	6	7	8	9	10	11	12	13	14	15	16	17	18	19	20	21	22	23	24	25
01	土方		1.29					1.50	0.52	0.22	3.01	0.52	2.75		0.19	0.06	0.27	3.27	14.00	0.50	8.00	1.30	8.50	32.30
02	石方		1.19					1.28	0.47	0.18	2.65	0.47	2.79		0.20	0.54	0.26	3.80	14.00	0.50	8.00	1.30	8.50	32.30
03	运输		1.31					1.45	0.15	0.16	2.92	0.15	1.37		0.13	0.65	0.26	2.42	14.00	0.50	8.00	1.30	8.50	32.30
04	路面	0.20	1.27					1.39	0.82	0.32	3.18	0.82	2.43		0.16	0.05	0.40	3.04	14.00	0.50	8.00	1.30	8.50	32.30
05	隧道								1.20	0.26	0.26	1.20	3.57		0.27	0.05	0.51	4.39	14.00	0.50	8.00	1.30	8.50	32.30
06	构造物Ⅰ	0.29	0.88					0.92	1.20	0.26	2.36	1.20	3.59		0.27	0.07	0.47	4.39	14.00	0.50	8.00	1.30	8.50	32.30
06-1	构造物Ⅰ(绿化)		0.88					0.92	1.20	0.26	2.07	1.20	3.59		0.27	0.07	0.47	4.39	14.00	0.50	8.00	1.30	8.50	32.30
07	构造物Ⅱ	0.39	1.06					1.01	1.54	0.33	2.79	1.54	4.73		0.35	0.07	0.55	5.69	14.00	0.50	8.00	1.30	8.50	32.30
08	构造物Ⅲ(一般)	0.72	2.00					0.95	2.73	0.62	4.29	2.73	5.98		0.55	0.13	1.09	7.75	14.00	0.50	8.00	1.30	8.50	32.30
08-1	构造物Ⅲ(室内)	0.72						0.95	2.73	0.62	2.29	2.73	5.98		0.55	0.13	1.09	7.75	14.00	0.50	8.00	1.30	8.50	32.30
08-2	构造物Ⅲ(桥梁)	0.72	2.00					0.95	2.73	0.62	4.29	2.73	5.98		0.55	0.13	1.09	7.75	14.00	0.50	8.00	1.30	8.50	32.30
08-3	构造物Ⅲ(设备安装)	0.72						0.95	2.73	0.62	2.29	2.73	5.98		0.55	0.13	1.09	7.75	14.00	0.50	8.00	1.30	8.50	32.30
09	技术复杂大桥	0.45	1.23						1.68	0.39	2.07	1.68	4.14		0.21	0.06	0.64	5.05	14.00	0.50	8.00	1.30	8.50	32.30
10	钢材及钢结构(一般)								0.56	0.35	0.35	0.56	2.24		0.16	0.05	0.65	3.11	14.00	0.50	8.00	1.30	8.50	32.30
10-1	钢材及钢结构(桥梁)								0.56	0.35	0.35	0.56	2.24		0.16	0.05	0.65	3.11	14.00	0.50	8.00	1.30	8.50	32.30
10-2	钢材及钢结构(金属标志牌等)								0.56	0.35	0.35	0.56	2.24		0.16	0.05	0.65	3.11	14.00	0.50	8.00	1.30	8.50	32.30

编制：谷智勇　　复核：陈熙恒

表A.0.2-9 综合费计算表

建设项目名称：2021年苍南县县、乡道桥梁限载标志及信息公示牌增设工程

编制范围：2021年苍南县县、乡道桥梁限载标志及信息公示牌增设工程

04-1表

序号	工程类别	措施费											企业管理费						规费					
		冬季施工增加费	雨季施工增加费	夜间施工增加费	高原地区施工增加费	风沙地区施工增加费	沿海地区施工增加费	行车干扰施工增加费	施工辅助费	工地转移费	综合费用		基本费用	主副食运费补贴	职工探亲路费	职工取暖补贴	财务费用	综合费用	养老保险费	失业保险费	医疗保险费	工伤保险费	住房公积金	综合费用
											Ⅰ	Ⅱ												
1	2	3	4	5	6	7	8	9	10	11	12	13	14	15	16	17	18	19	20	21	22	23	24	25
1	φ800圆形标志								659	14	14	659	2,619		192	55	763	3,628	305	11	174	28	185	703
2	φ1000圆形标志								54	1	1	54	214		16	4	62	297	25	1	14	2	15	57
3	1800×900长方形标志								123	3	3	123	490		36	10	143	679	57	2	33	5	35	132
4	φ89×3600直立杆								232	26	26	232	921		67	19	268	1,276	1,049	37	599	97	637	2,419
5	φ89×4500直立杆								283	29	29	283	1,125		82	24	328	1,559	1,143	41	653	106	694	2,637
6	φ114×5000直立杆								110	13	13	110	439		32	9	128	608	547	20	313	51	332	1,262
7	桥铭牌（含固定及二维码）								178	4	4	178	709		52	15	206	982	83	3	47	8	50	190
8	合计：								1,639	90	90	1,639	6,517		477	137	1,898	9,029	3,208	115	1,833	298	1,948	7,402

编制：谷智勇　　复核：陈熙恒

表A.0.2-11 专项费用计算表

建设项目名称：2021年苍南县县、乡道桥梁限载标志及信息公示牌增设工程

编制范围：2021年苍南县县、乡道桥梁限载标志及信息公示牌增设工程

06表

序号	工程或费用名称	说明及计算式	金额(元)	备注
11001	施工场地建设费	{部颁2018施工场地建设费}	21222	21222.46
11002	安全生产费	建安工程费*2%	10148	517556.95*2%

编制：谷智勇

复核：陈熙恒

表A.0.2-13 工程建设其他费计算表

建设项目名称：2021年苍南县县、乡道桥梁限载标志及信息公示牌增设工程

编制范围：2021年苍南县县、乡道桥梁限载标志及信息公示牌增设工程

08表

序号	费用名称及项目	说明及计算式	金额(元)	备注
301	建设项目管理费		49037	
30101	建设单位（业主）管理费	{部颁2018建设单位（业主）管理费}	20838	20838.09
30103	工程监理费	{部颁2018工程监理费}	12868	12868.31
30104	设计文件审查费	{部颁2018设计文件审查费}	330	330.29
30105	竣（交）工验收试验检测费	15000	15000	15000
303	建设项目前期工作费		12868	12868.31
	勘察设计费	20000	20000	20000
	招标代理费	10000	10000	10000

编制：谷智勇　　复核：陈熙恒

表A.0.2-14 人工、材料、施工机械台班单价汇总表

建设项目名称：2021年苍南县县、乡道桥梁限载标志及信息公示牌增设工程

编制范围：2021年苍南县县、乡道桥梁限载标志及信息公示牌增设工程

09表

序号	名称	单位	代号	预算单价(元)	备注
1	人工	工日	1001001	127.66	
2	机械工	工日	1051001	127.66	
3	型钢工字钢,角钢	t	2003004	5148.00	
4	钢管立柱	t	2003015	8186.00	
5	组合钢模板	t	2003026	5625.00	
6	电焊条结422(502、506、507)3.2/4.0/5.0	kg	2009011	6.46	
7	铁件铁件	kg	2009028	5.93	
8	镀锌铁件	kg	2009029	6.00	
9	汽油93号	kg	3003002	7.48	
10	柴油0号,－10号,－20号	kg	3003003	7.08	
11	电	kW·h	3005002	0.97	
12	水	m3	3005004	4.04	
13	锯材中板δ＝19～35mm,中方混合规格	m3	4003002	1721.00	
14	中（粗）砂混凝土、砂浆用堆方	m3	5503005	193.00	
15	碎石（4cm）最大粒径4cm堆方	m3	5505013	107.00	
16	32.5级水泥	t	5509001	418.00	
17	铝合金标志包括板面、立柱、横梁、法兰盘、垫板及其他金属附件	t	6007002	23894.00	
18	反光膜	m2	6007004	204.00	
19	其他材料费	元	7801001	1.00	
20	装载质量6t以内载货汽车CA141K,CA1091K	台班	8007005	499.70	
21	提升质量5t以内汽车式起重机QY5	台班	8009025	659.14	
22	容量32kV·A以内交流电弧焊机BX1-330	台班	8015028	215.88	
23	小型机具使用费	元	8099001	1.00	
24	定额基价	元	1999	1.00	

编制：谷智勇　　复核：陈熙恒